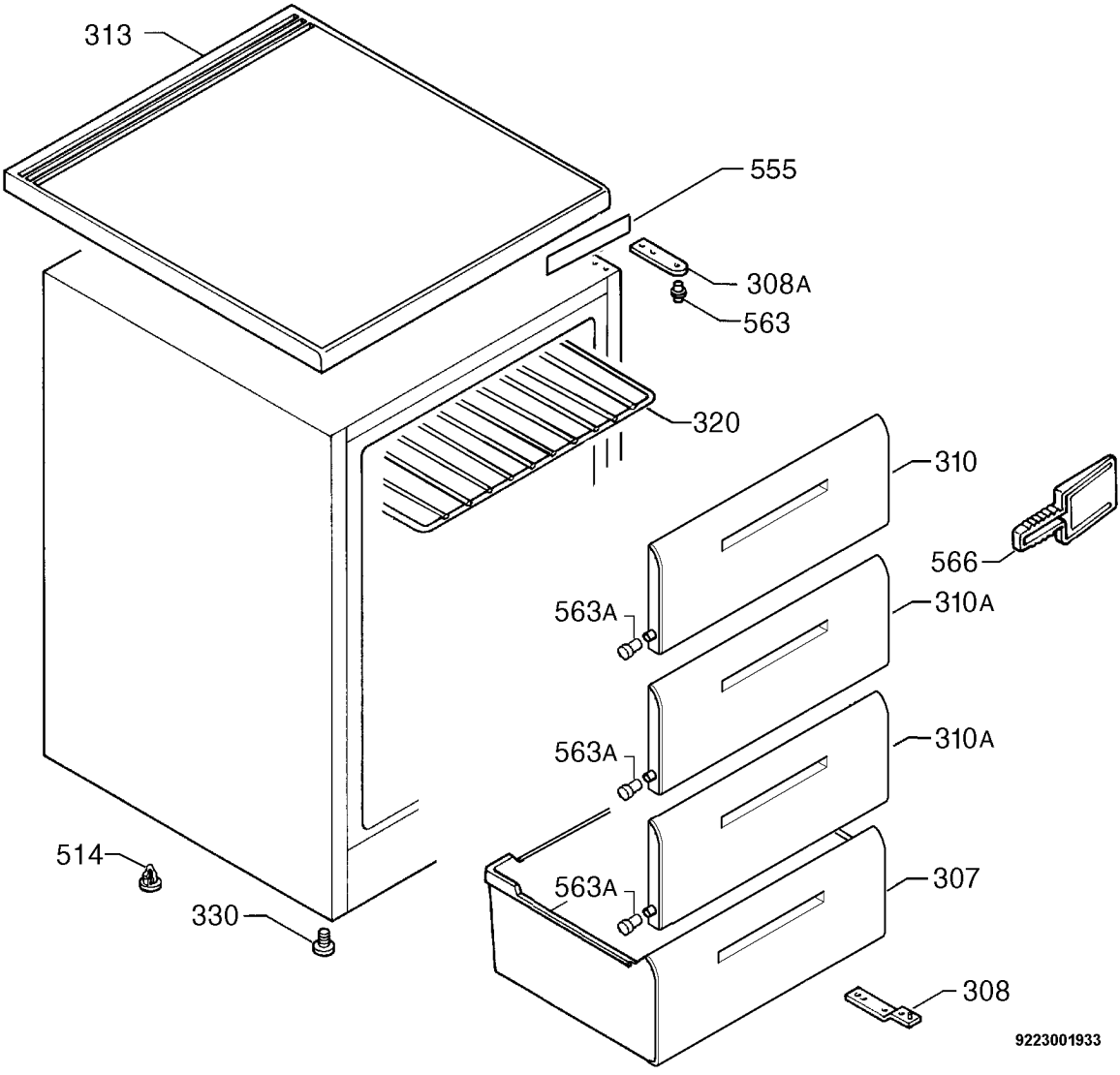
313
555
308A
563
320
310
566
563A
310A
563A
310A
514
563A
307
330
308
9223001933