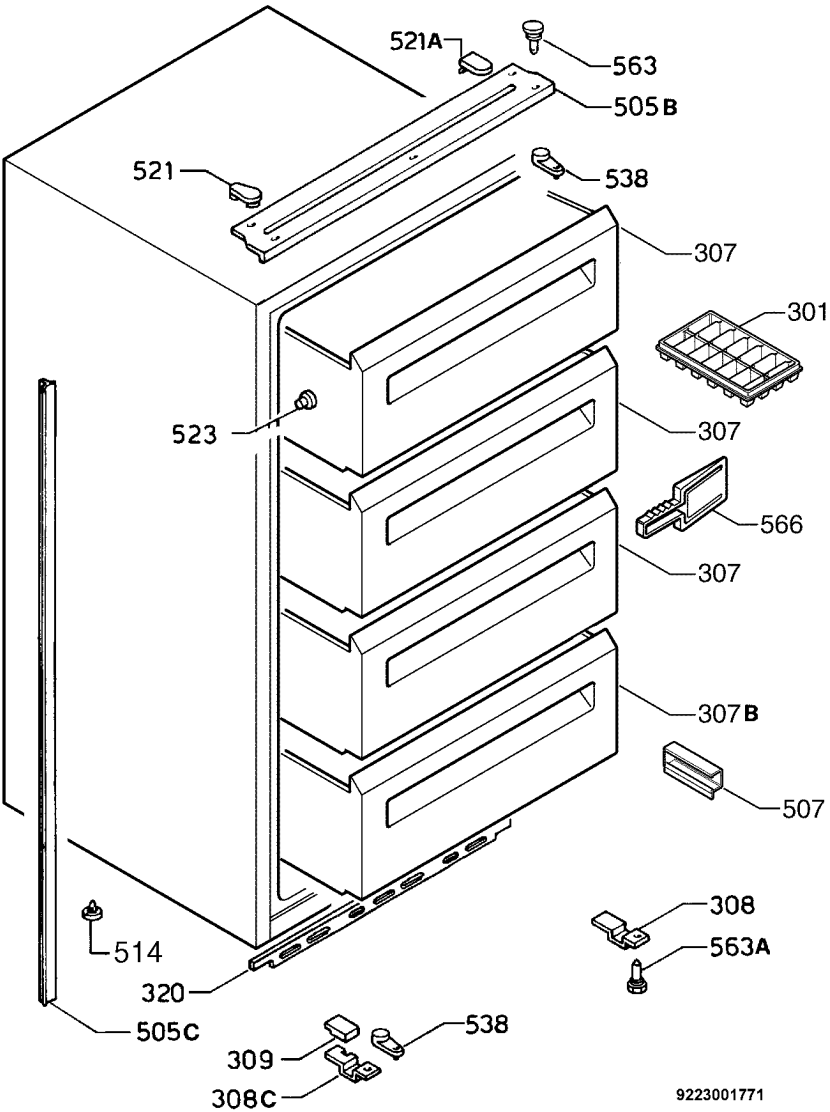
521A
563
505B
521
538
307
301
523
307
566
307
307B
507
308
514
563A
320
505C
538
309
308C
9223001771