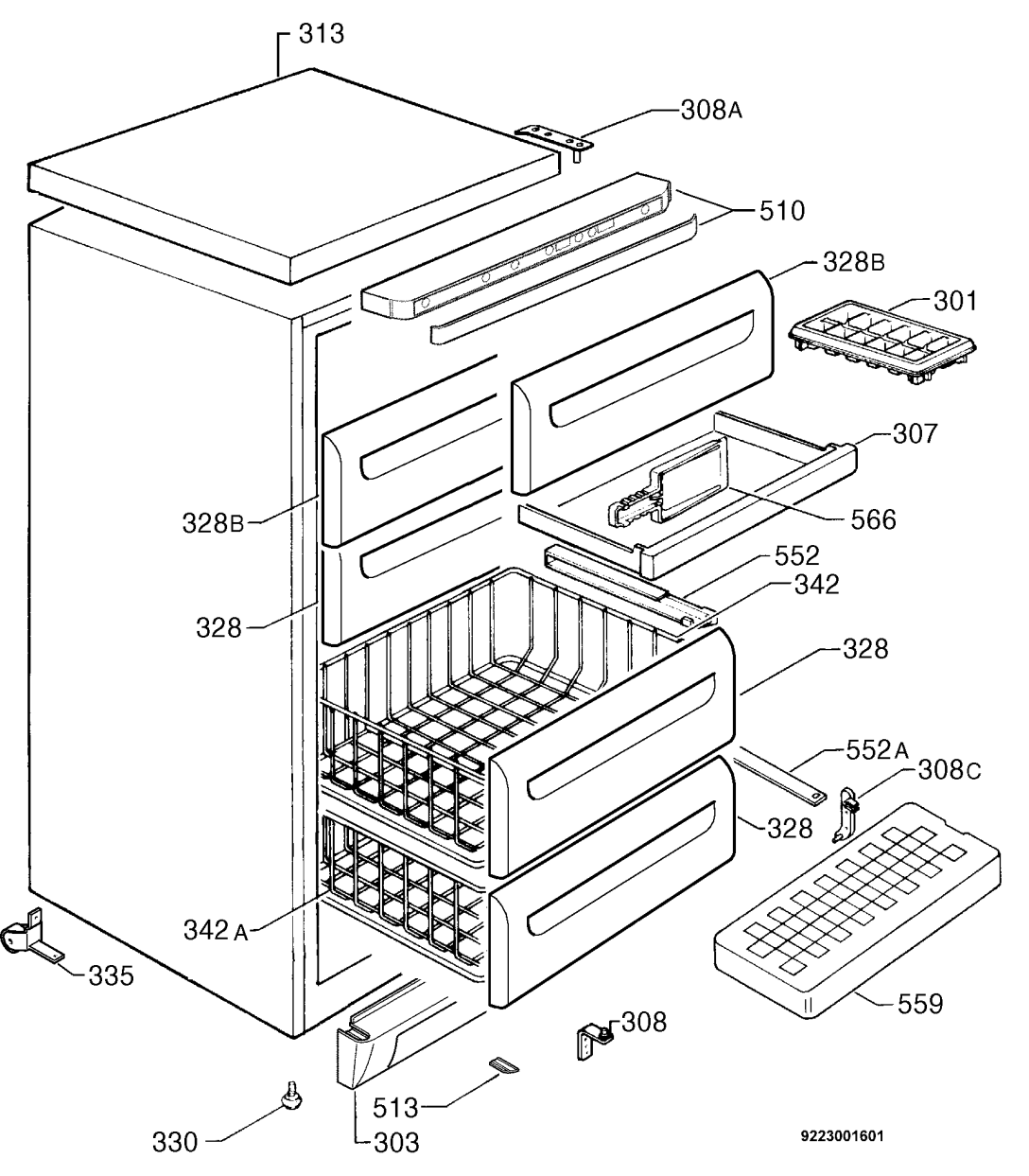
313
308A
510
328B
301
307
328B
566
552
342
328
328
552A
308C
328
342A
335
559
308
513
330
303
9223001601