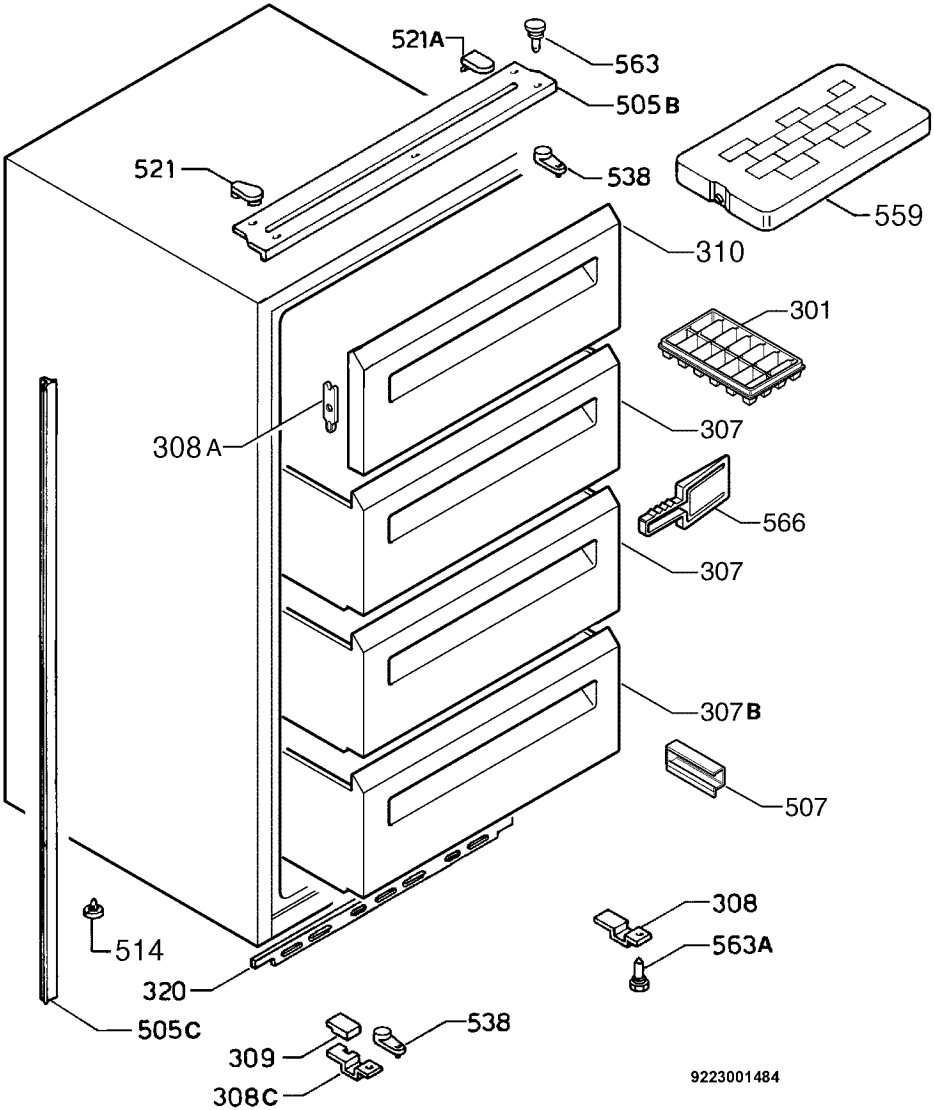
521A
563
505B
521
538
559
310
301
308A
307
566
307
307B
507
308
563A
514
320
505C
538
309
308C
9223001484