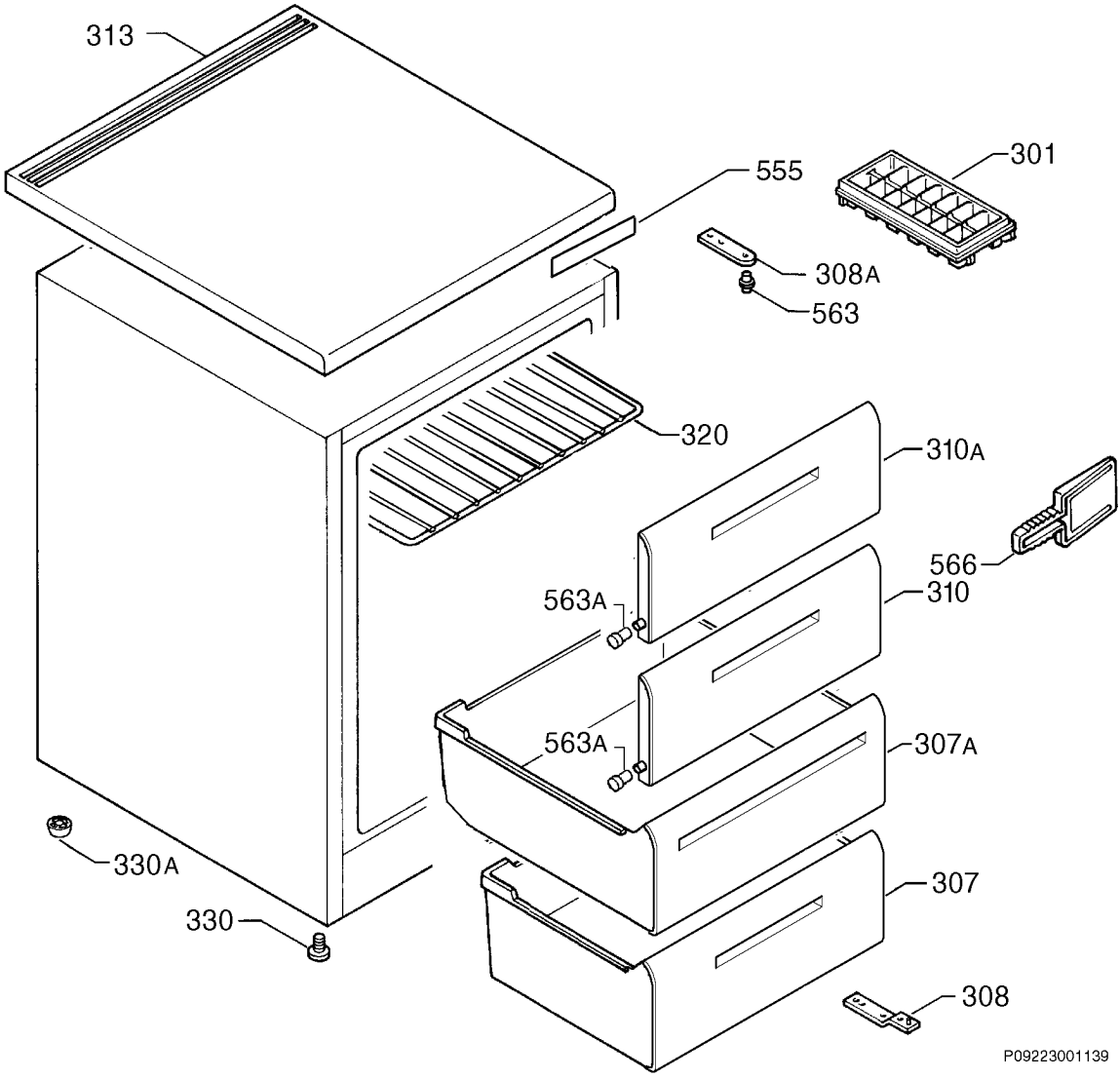
313
555
301
308A
563
320
310A
566
310
563A
563A
307A
330A
307
330
308
P09223001139