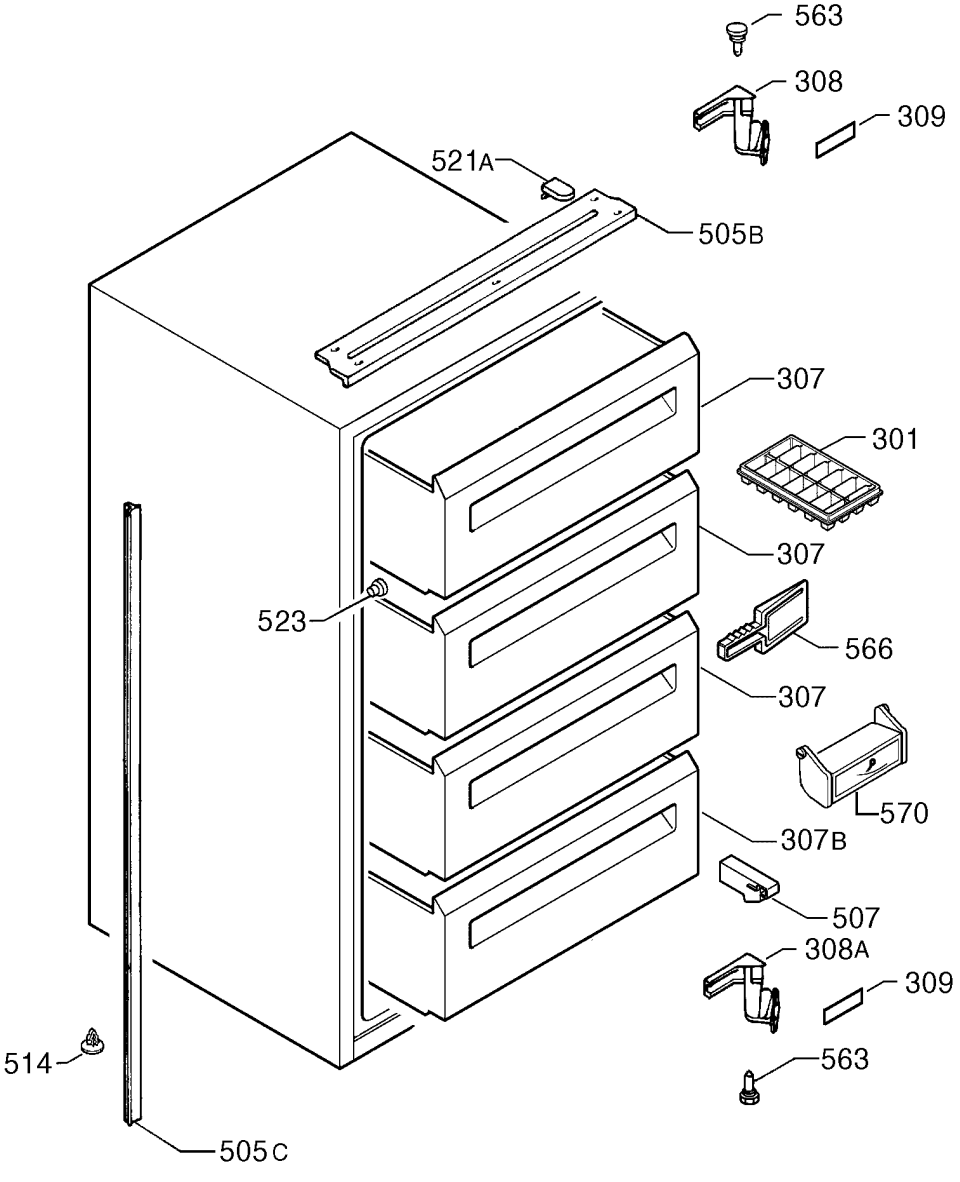
563
308
309
521A
505B
307
301
307
523
566
307
570
307B
507
308A
309
514
563
505C

9223001022