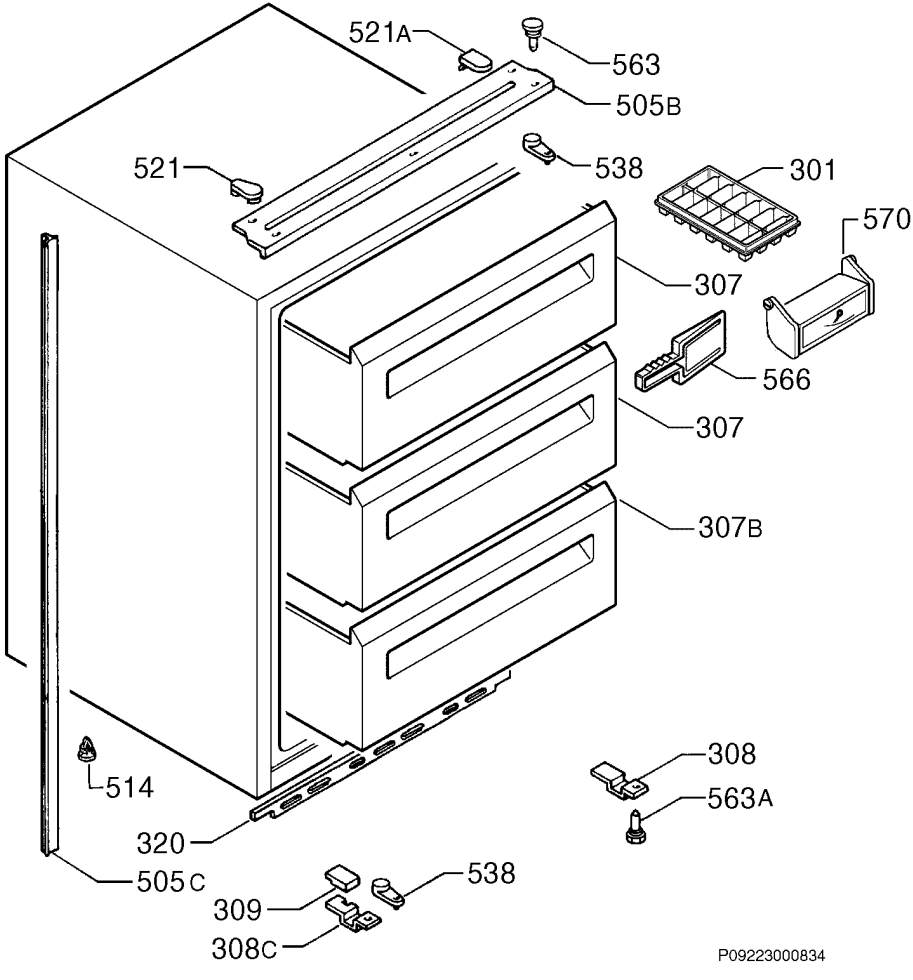
521A
563
505B
521
538
301
570
307
566
307
307B
308
514
563A
320
505C
538
309
308C
P09223000834