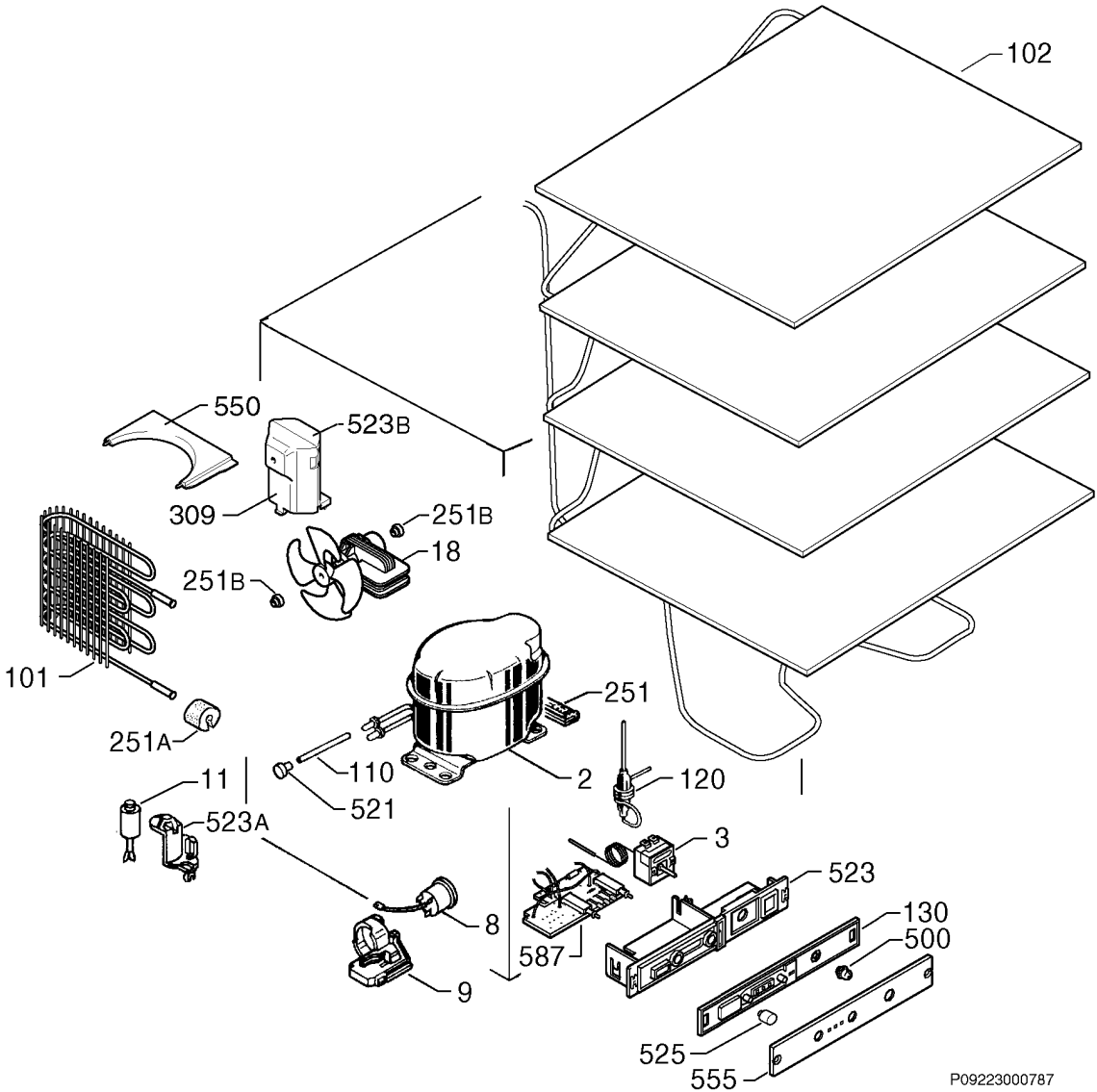
102
550
523B
309
251B
18
251B
101
251
251A
110
2
120
11
521
523A
3
523
8
130
500
587
9
525
555
P09223000787