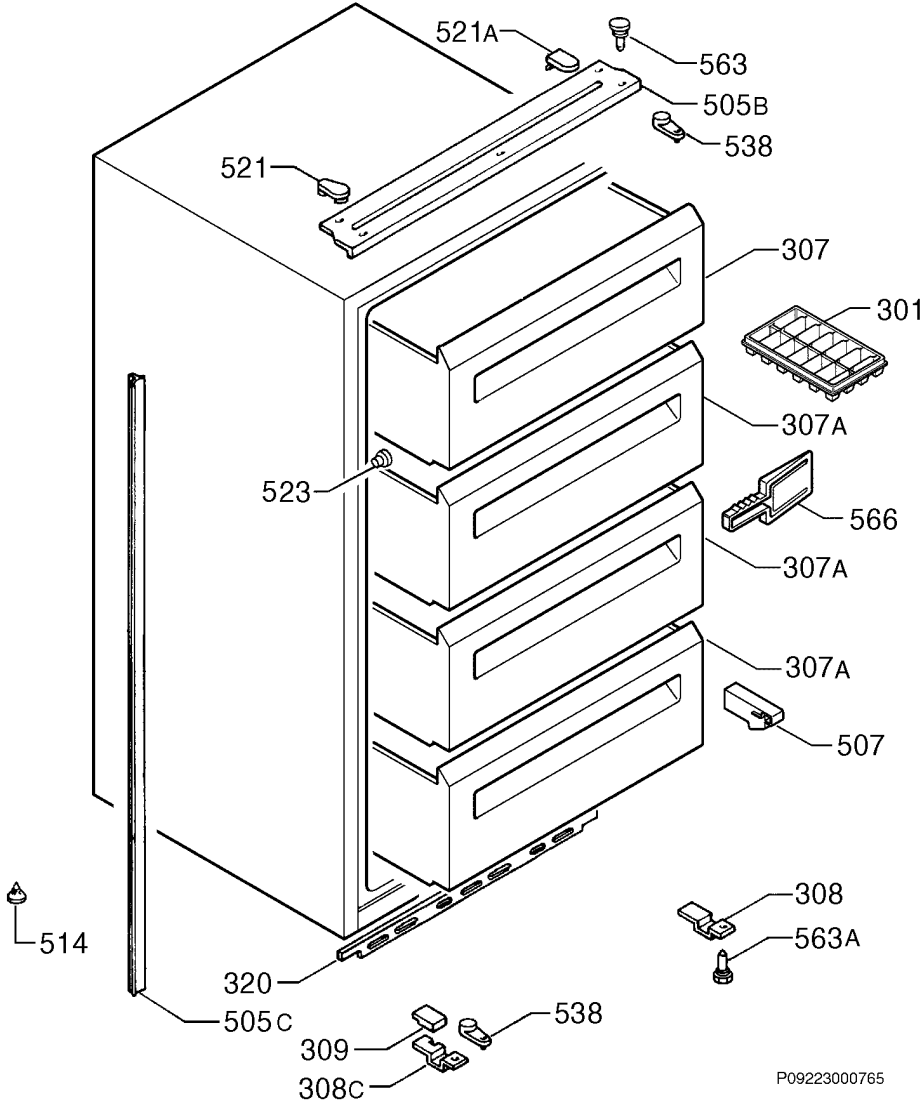
521A
563
505B
538
521
307
301
307A
523
566
307A
307A
507
308
514
563A
320
505C
538
309
308C
P09223000765