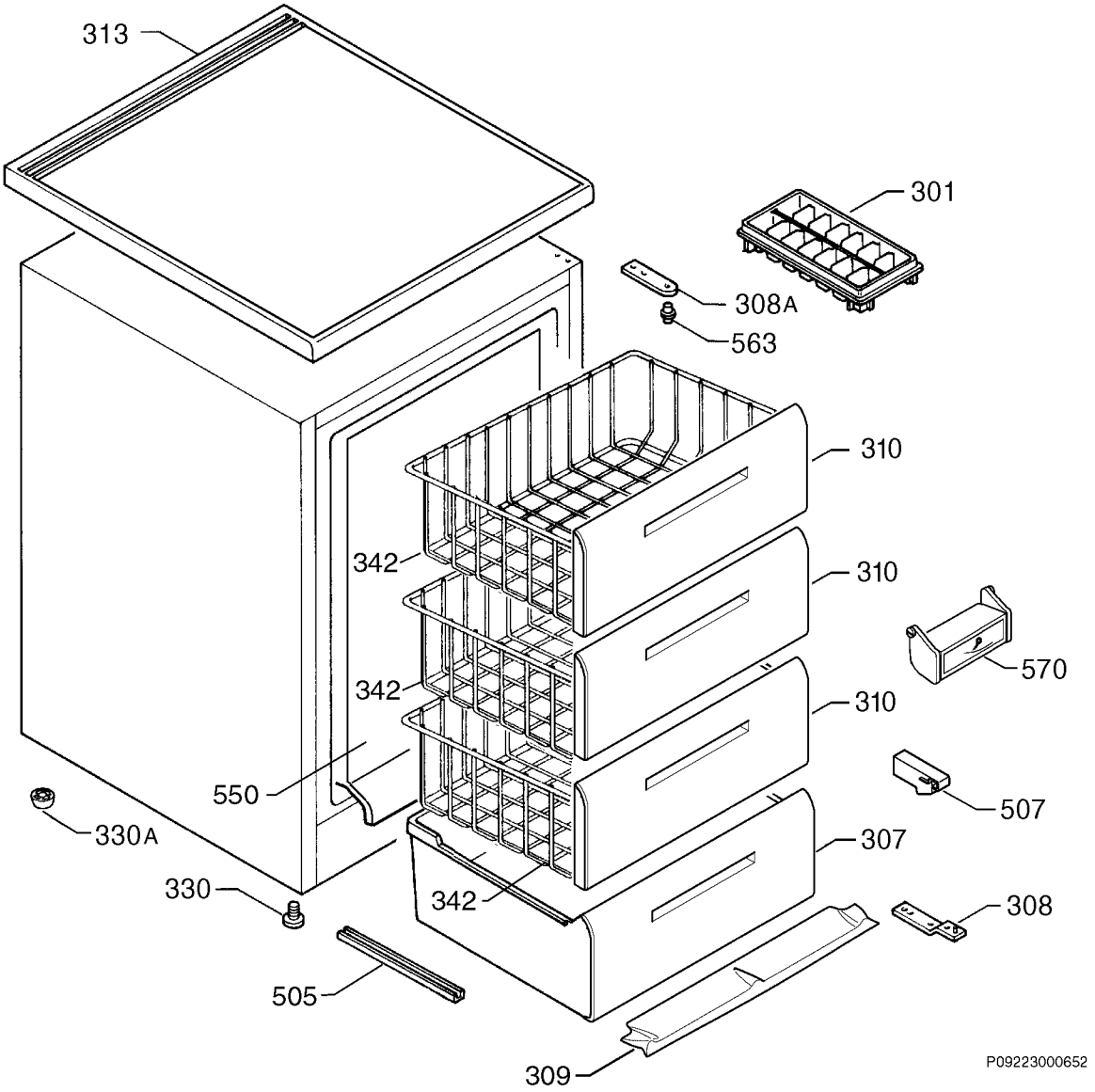
313
301
308A
563
310
342
310
570
342
310
550
507
330A
307
330
342
308
505
309
P09223000652