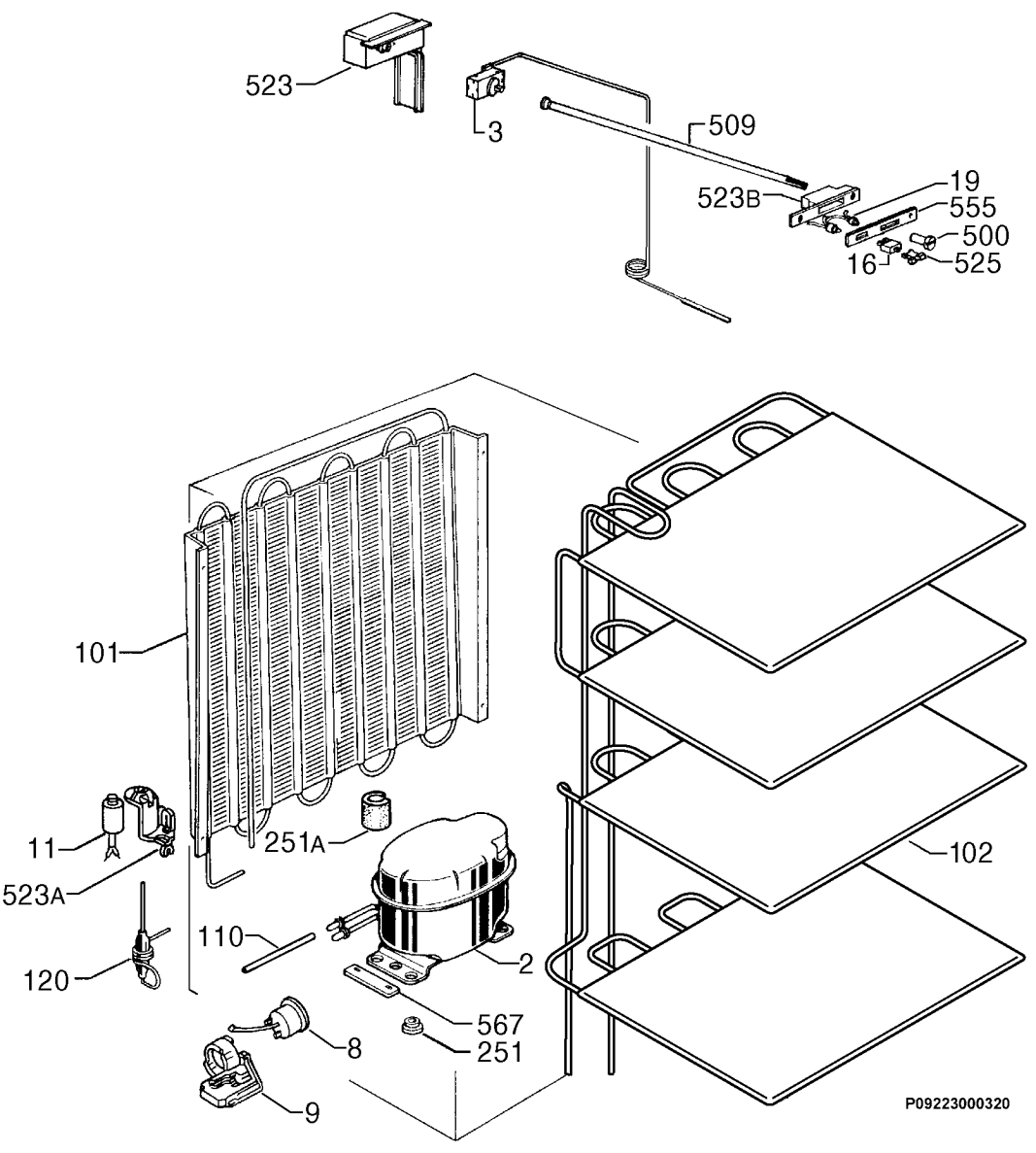
523
3
509
523B
19
555
500
16
525
101
11
523A
120
251A
110
2
567
251
8
9
102
P09223000320