Section 1

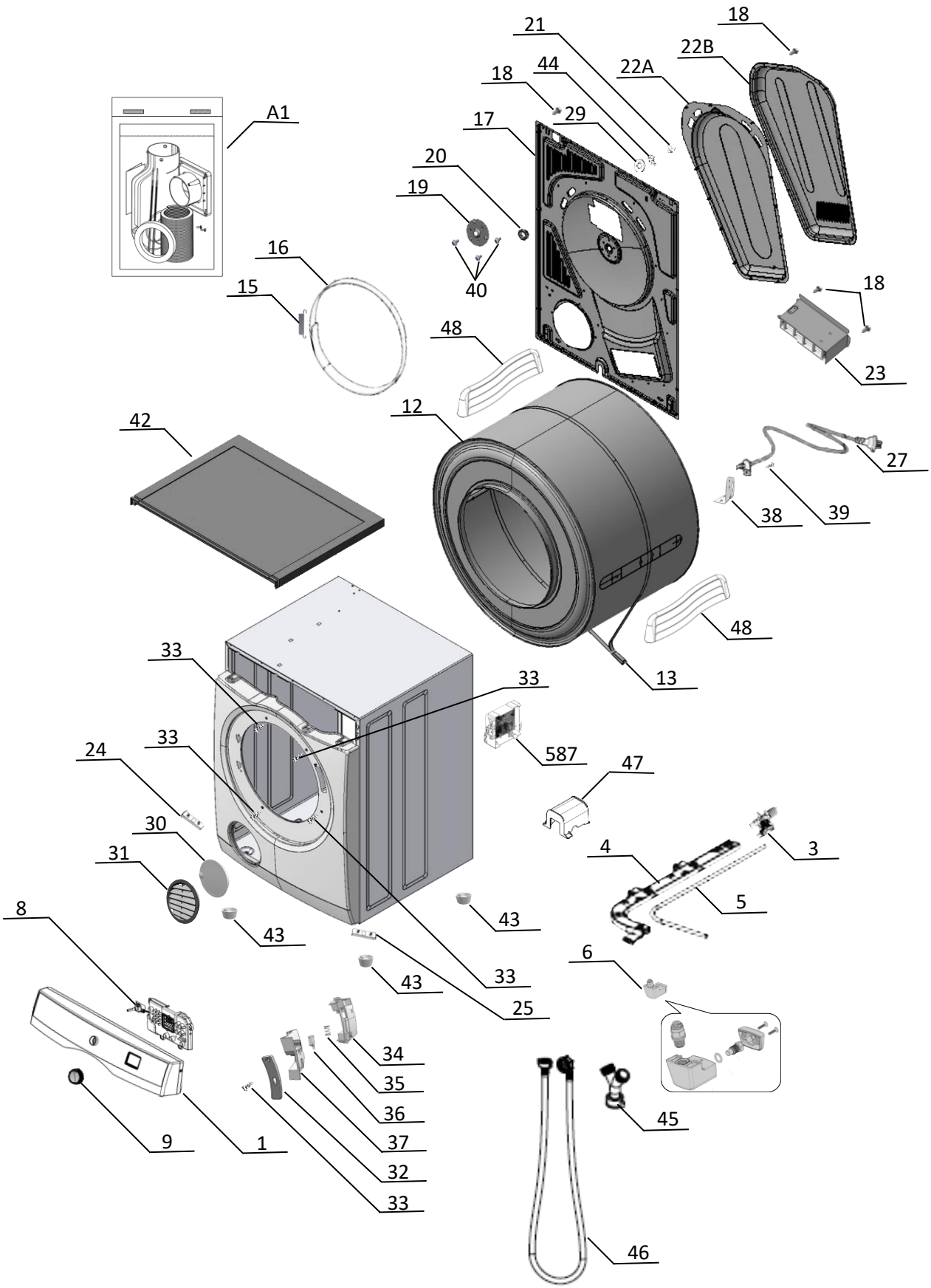

A1
18
21
22B
22A
44
18
29
17
20
19
40
16
15
48
18
23
12
42
27
38
39
48
13
33
33
587
33
24
47
30
31
4
3
5
8
43
43
43
33
25
6
34
35
36
37
32
33
9
1
45
46