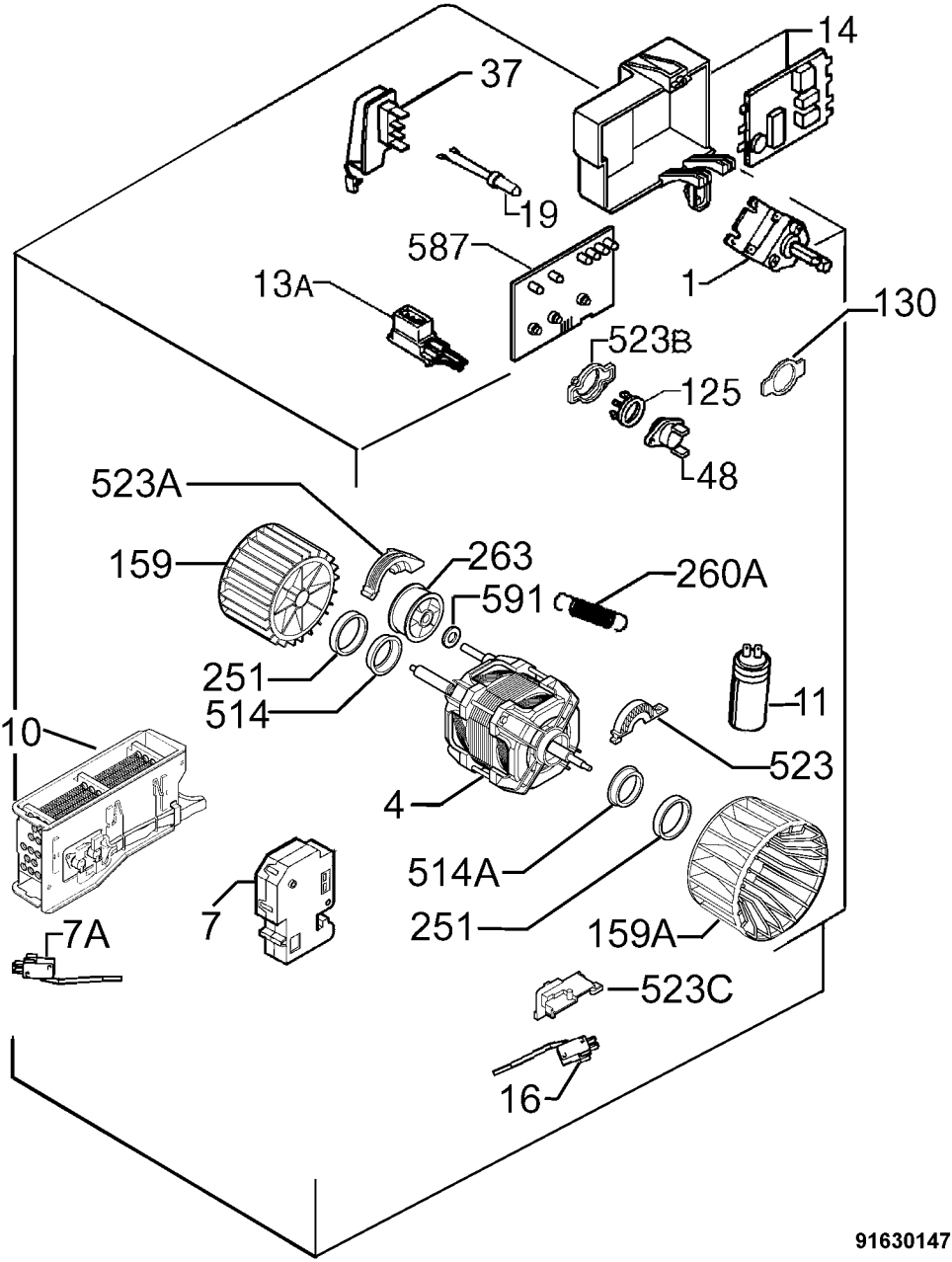
14
37
19
587
13A
1
130
523B
125
48
523A
159
263
591
260A
251
514
11
10
523
4
514A
7
251
159A
7A
523C
16

9163014756