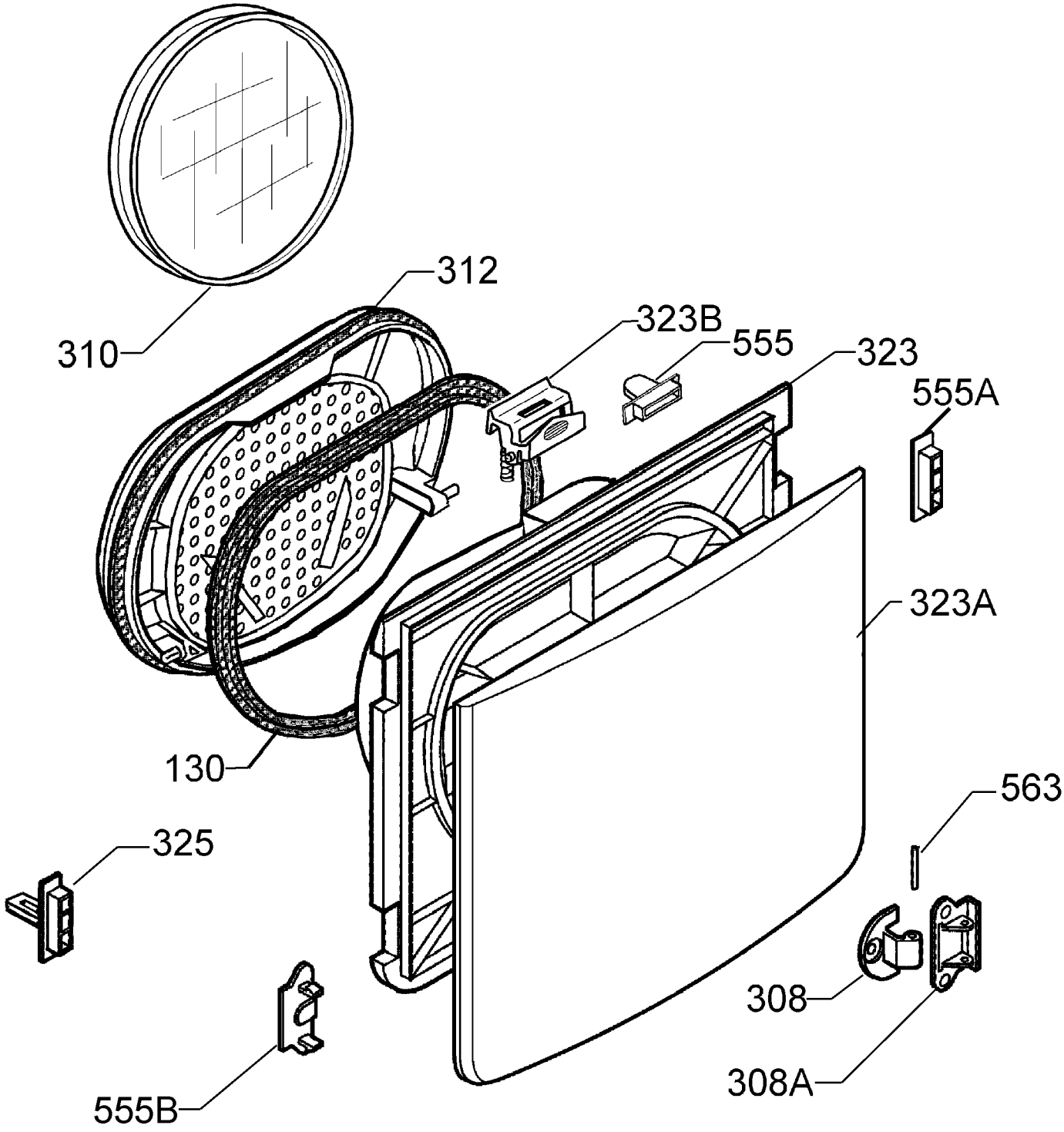

9163010204