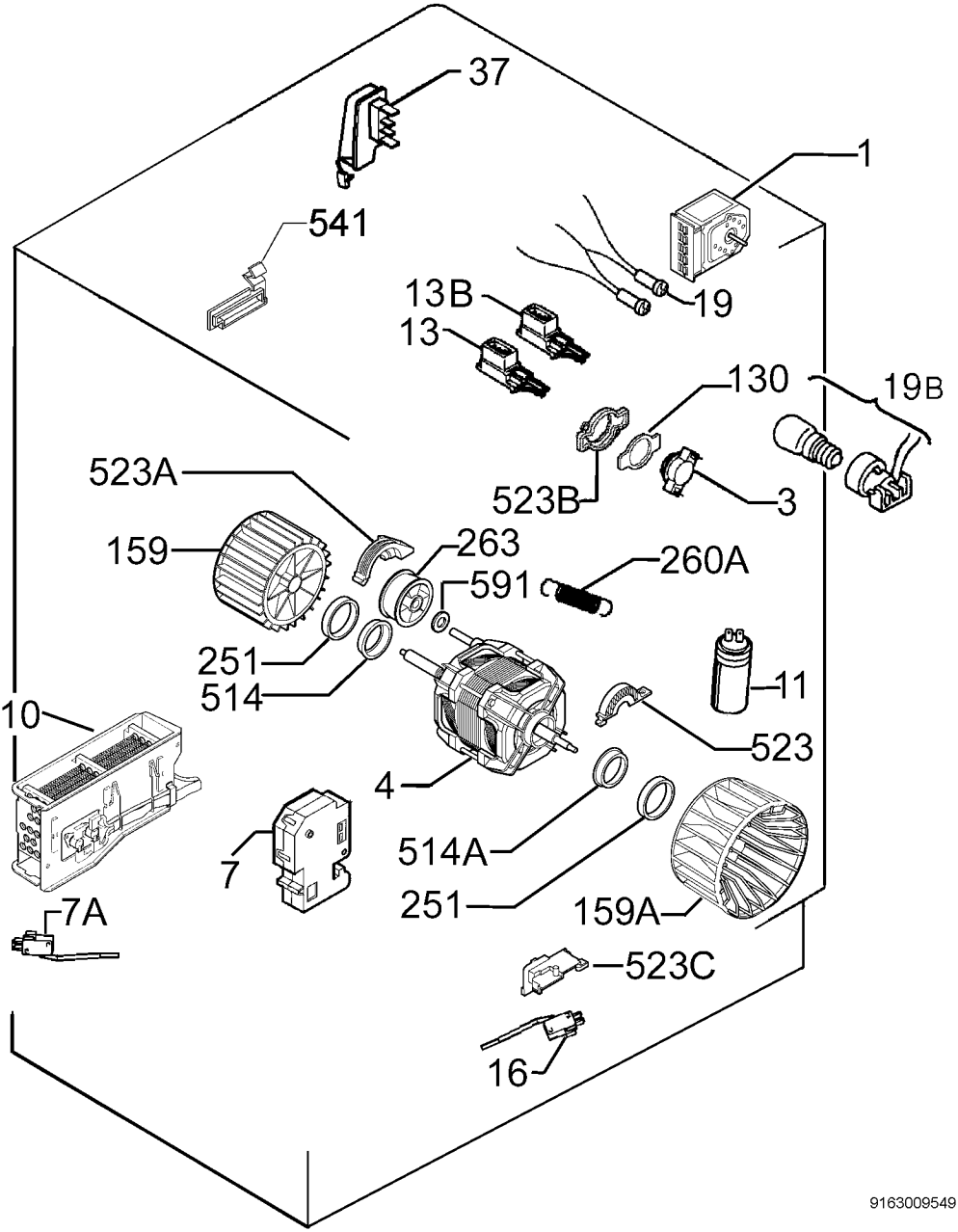
37
1
541
19
13B
13
130
19B
523A
523B
3
159
263
260A
591
251
514
11
10
523
4
514A
7
251
159A
7A
523C
16

9163009549