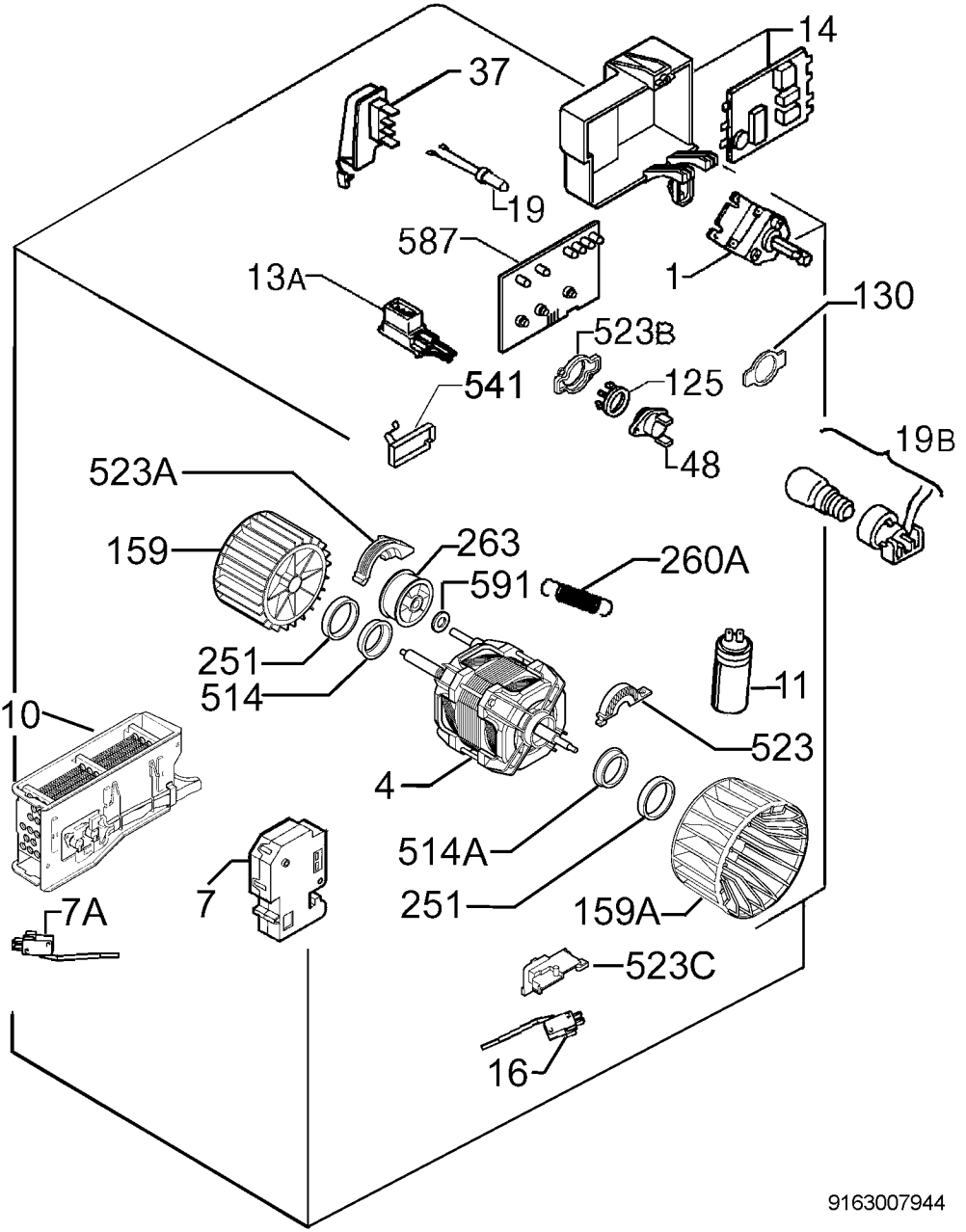
14
37
19
587
13A
1
130
523B
541
125
48
19B
523A
159
263
260A
591
251
514
11
10
523
4
514A
7
251
159A
7A
523C
16

9163007944