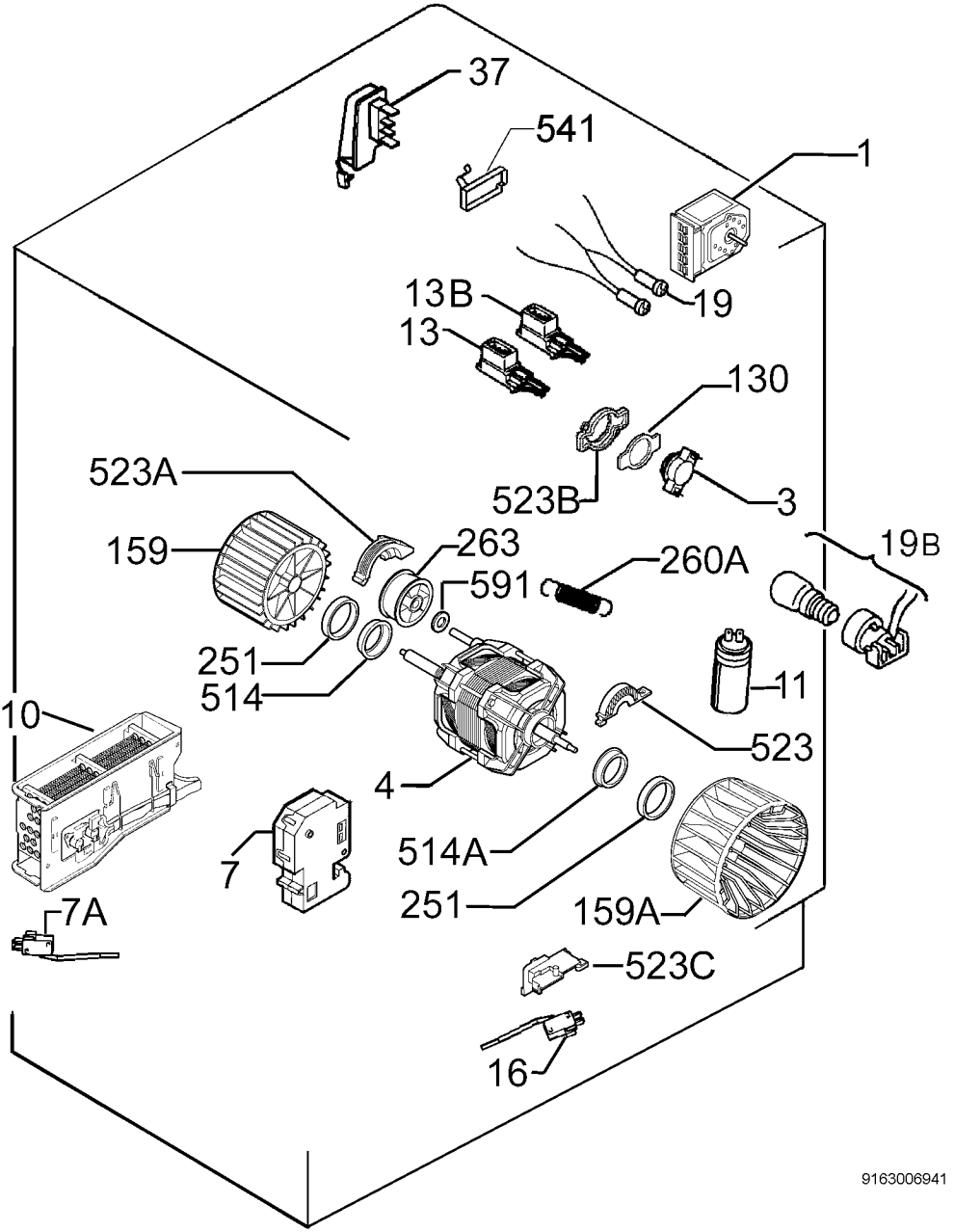
37
541
1
19
13B
13
130
523A
523B
3
159
263
260A
19B
591
251
514
11
10
523
4
514A
7
251
159A
7A
523C
16
9163006941