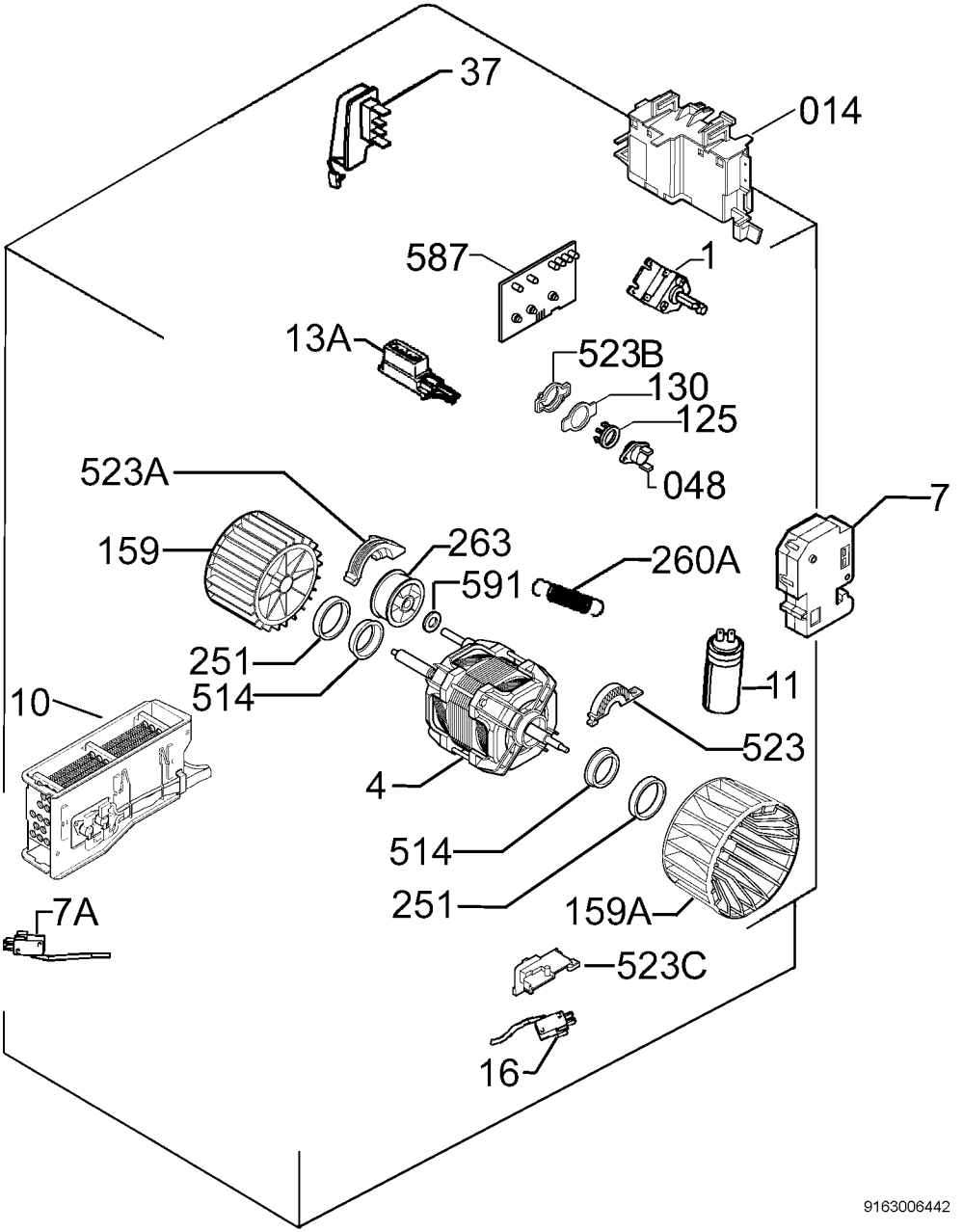
37
014
587
1
13A
523B
130
125
048
523A
7
159
263
260A
591
251
514
11
10
523
4
514
251
159A
7A
523C
16

9163006442