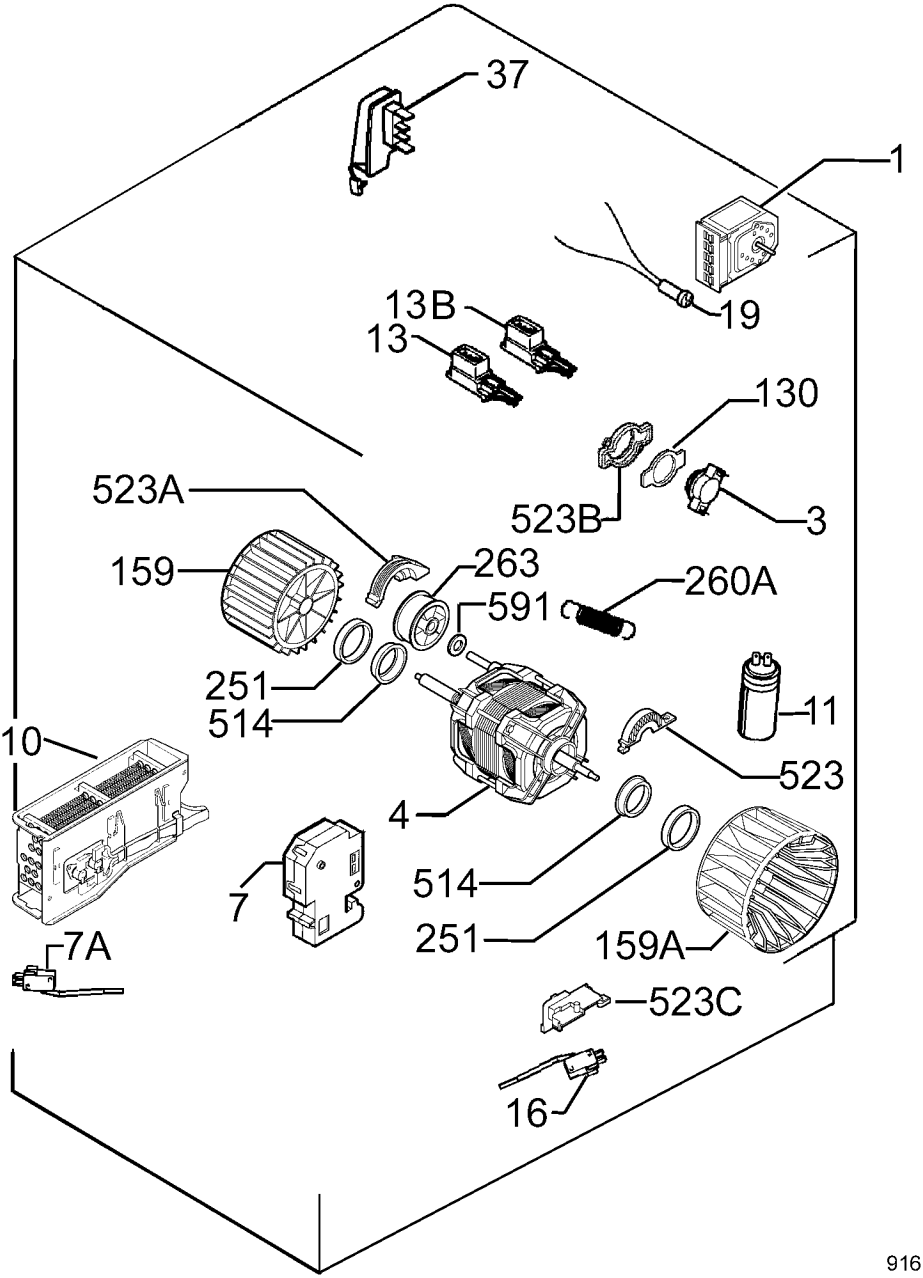
37
1
19
13B
13
130
523A
523B
3
159
263
260A
591
251
514
11
10
523
4
514
7
251
159A
7A
523C
16

9163005038