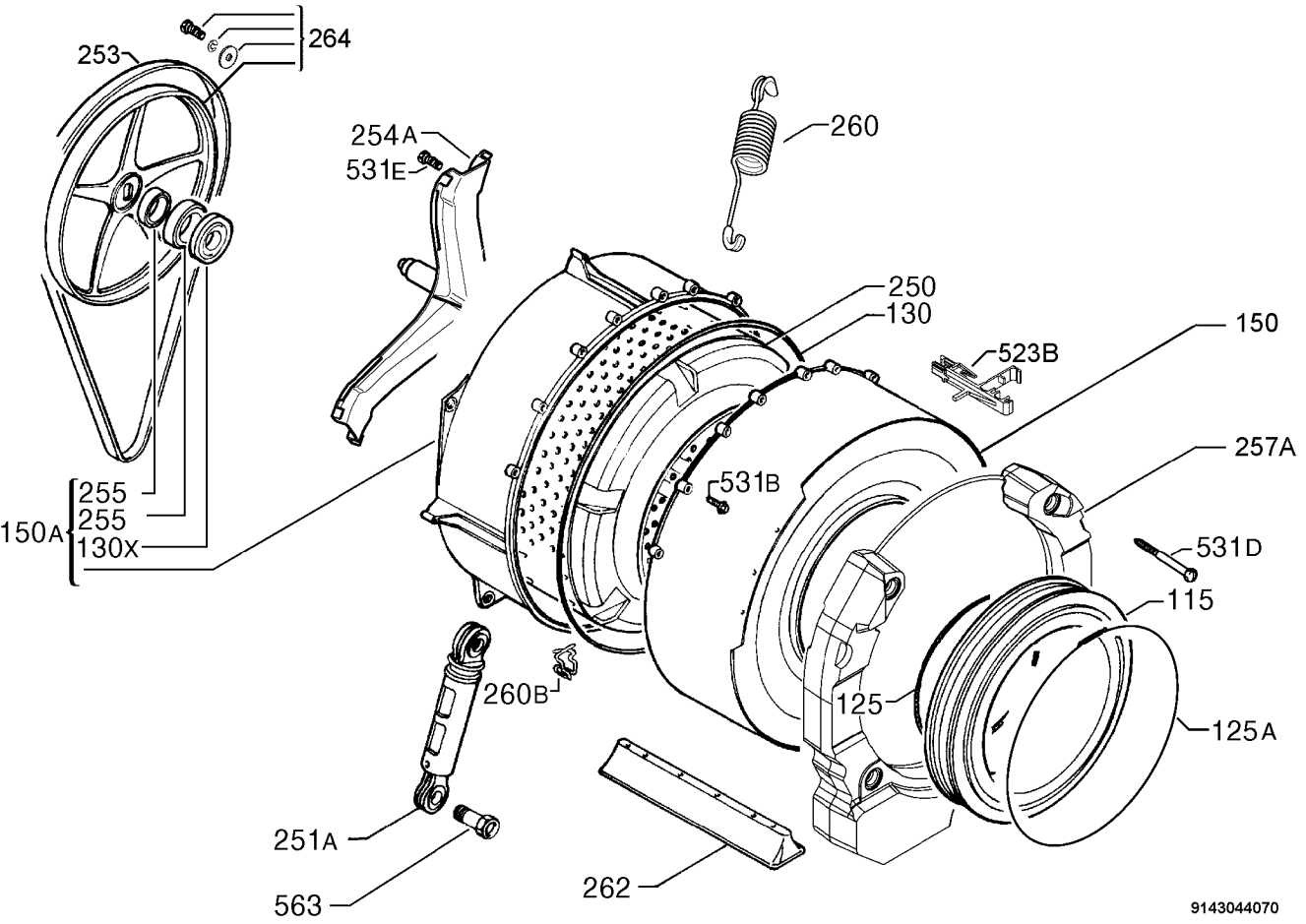
264
253
254A
531E
260
250
130
150
523B
257A
531B
531D
115
150A
255
255
130X
260B
125
125A
251A
563
262
9143044070