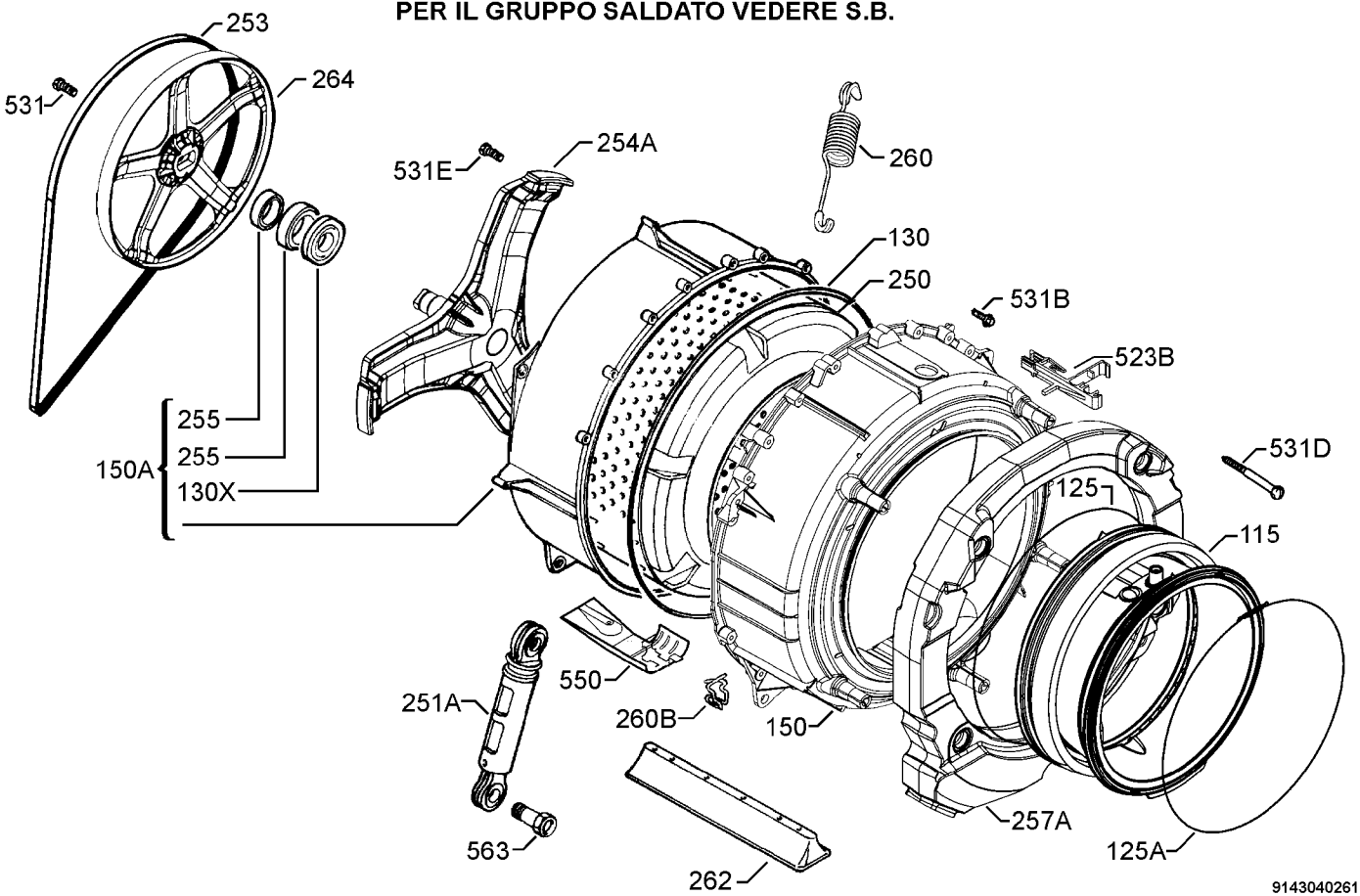FOR WELDED WASHING GROUP SEE S.B.
FÜR DIE GESCHMEISSTE WASCHGRUPPE SIEHE S.B.
POUR CE QUI CONCERNE LE GROUPE SOUDÉ VOIR LE S.B.
PER IL GRUPPO SALDATO VEDERE S.B.