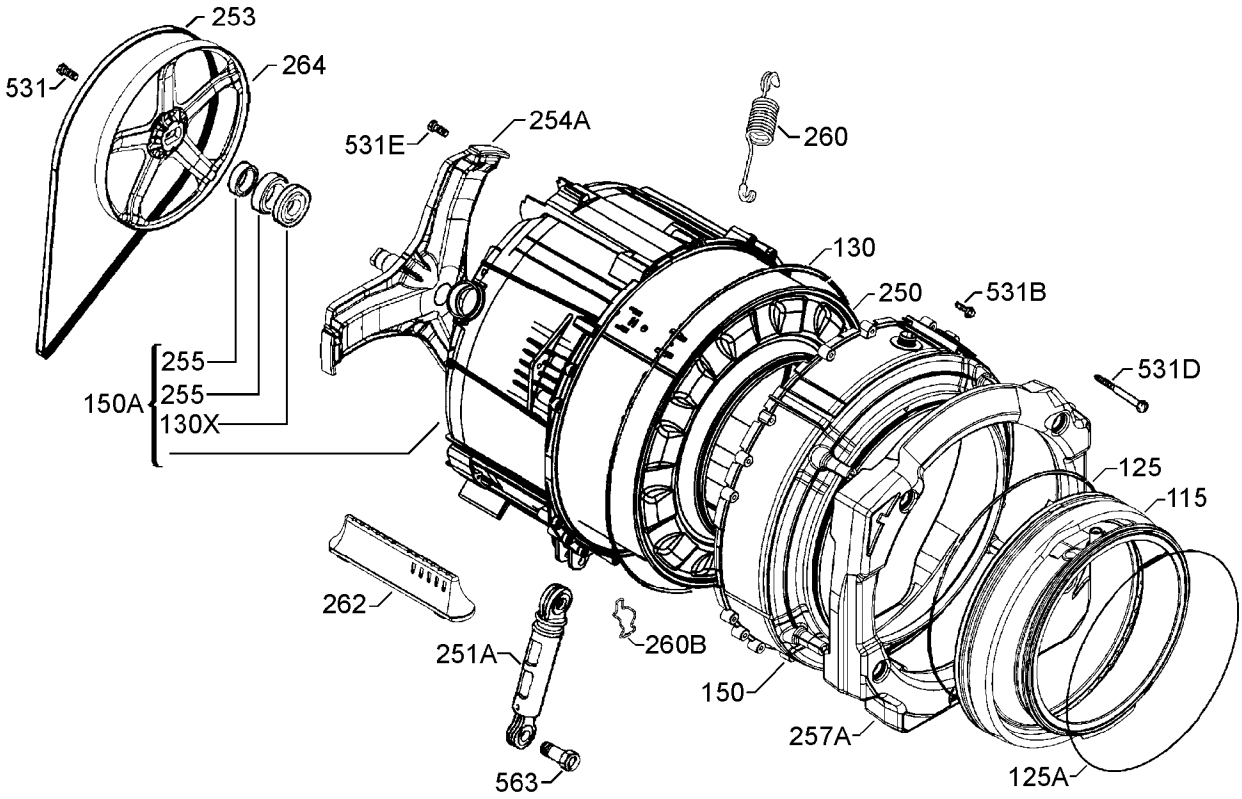
253
264
531
531E
254A
260
130
250
531B
531D
255
255
130X
150A
125
115
262
251A
260B
150
257A
563
125A

9143037479