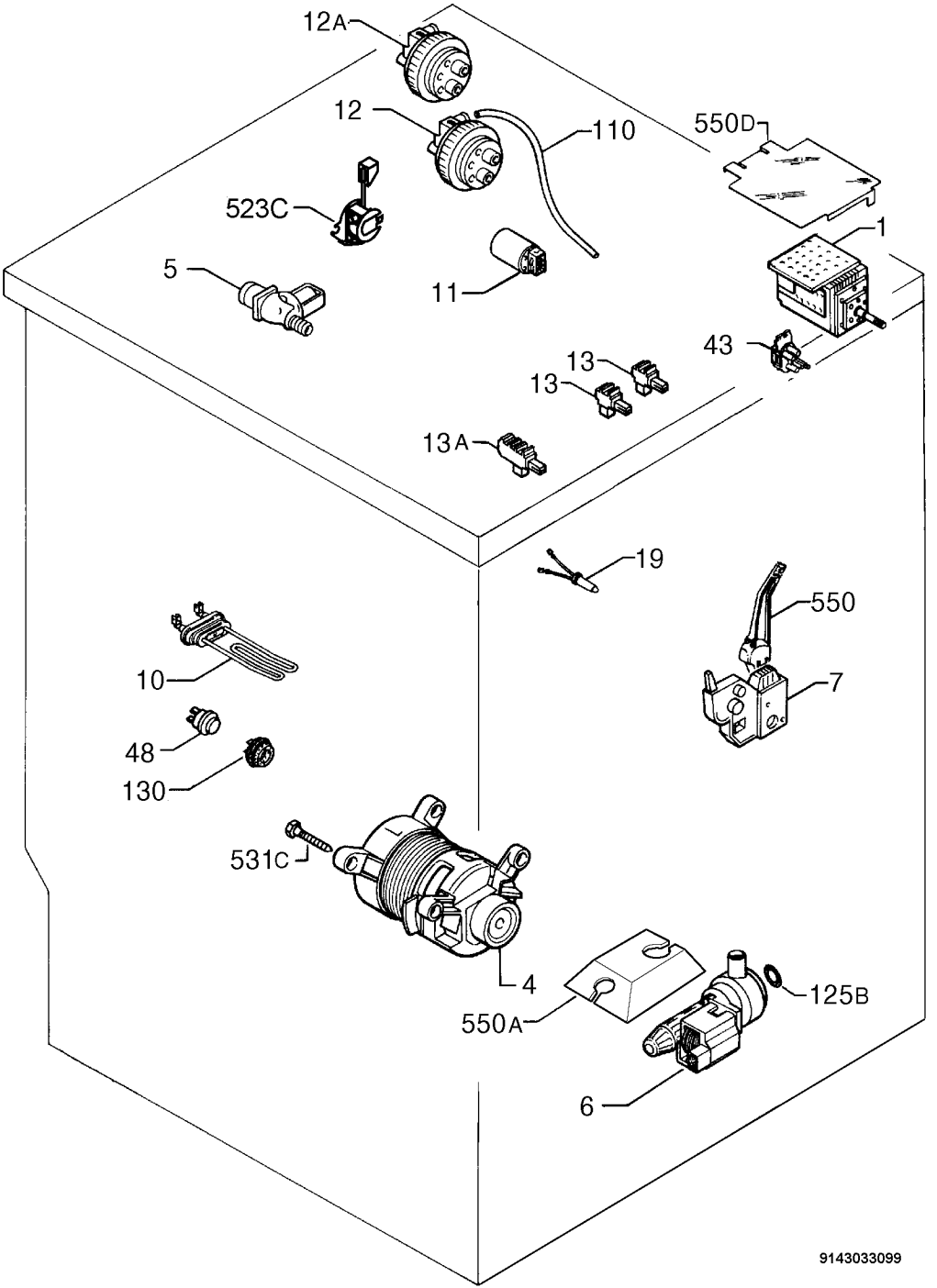
12A
12
110
550D
523C
1
5
11
43
13
13
13A
19
550
10
7
48
130
531C
4
550A
125B
6
9143033099