FOR WELDED WASHING GROUP SEE S.B. 599 38 05-28
FÜR DIE GESCHMEISSTE WASCHGRUPPE SIEHE S.B. 599 38 05-28
POUR CE QUI CONCERNE LE GROUPE SOUDÉ VOIR LE S.B. 599 38 05-28
PER IL GRUPPO SALDATO VEDERE S.B. 599 38 05-28

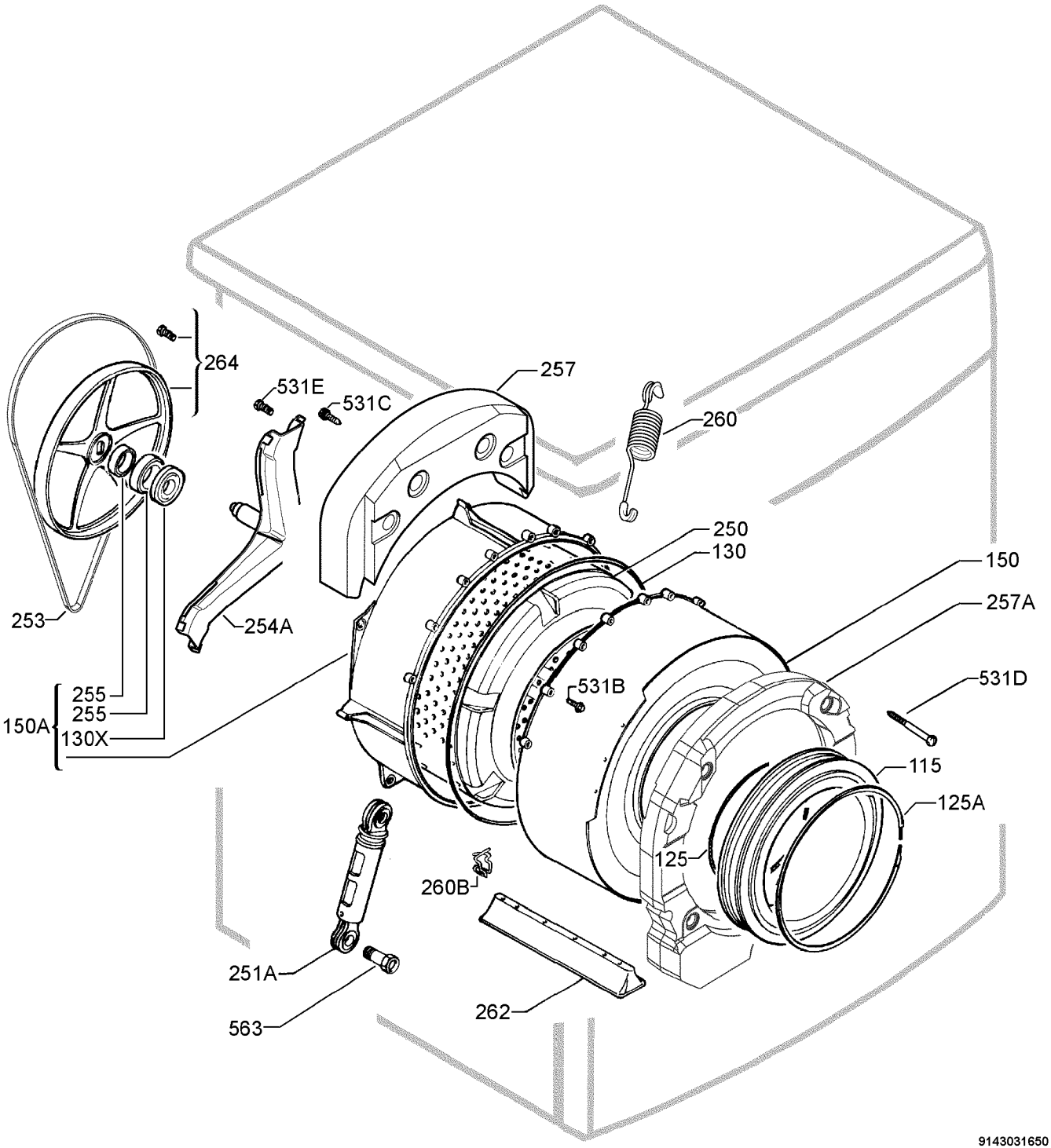

9143031650