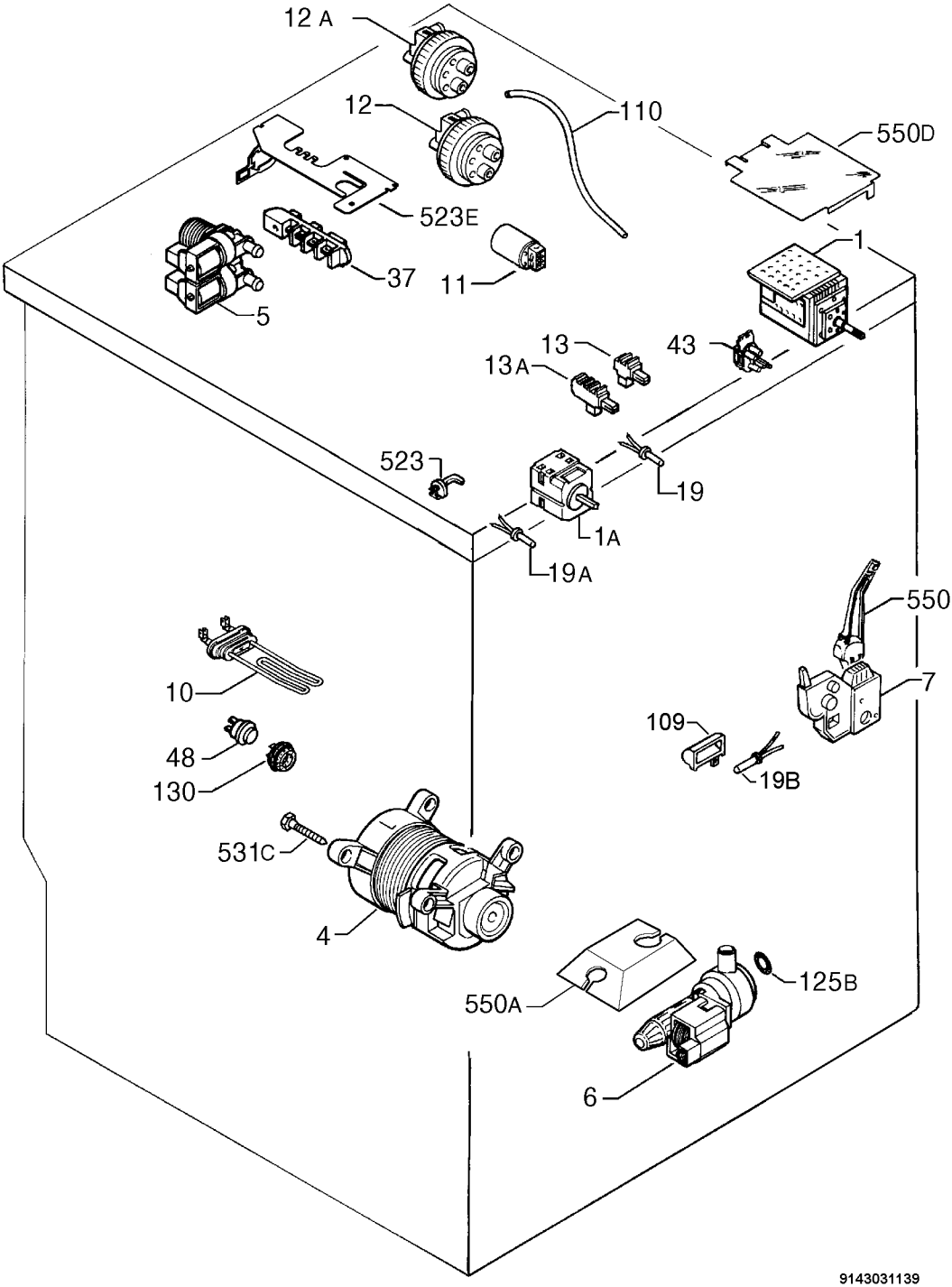
12 A
12
110
550D
523E
37
11
5
1
13
43
13A
523
19
1A
19A
550
10
7
109
48
19B
130
531C
4
550A
125B
6

9143031139