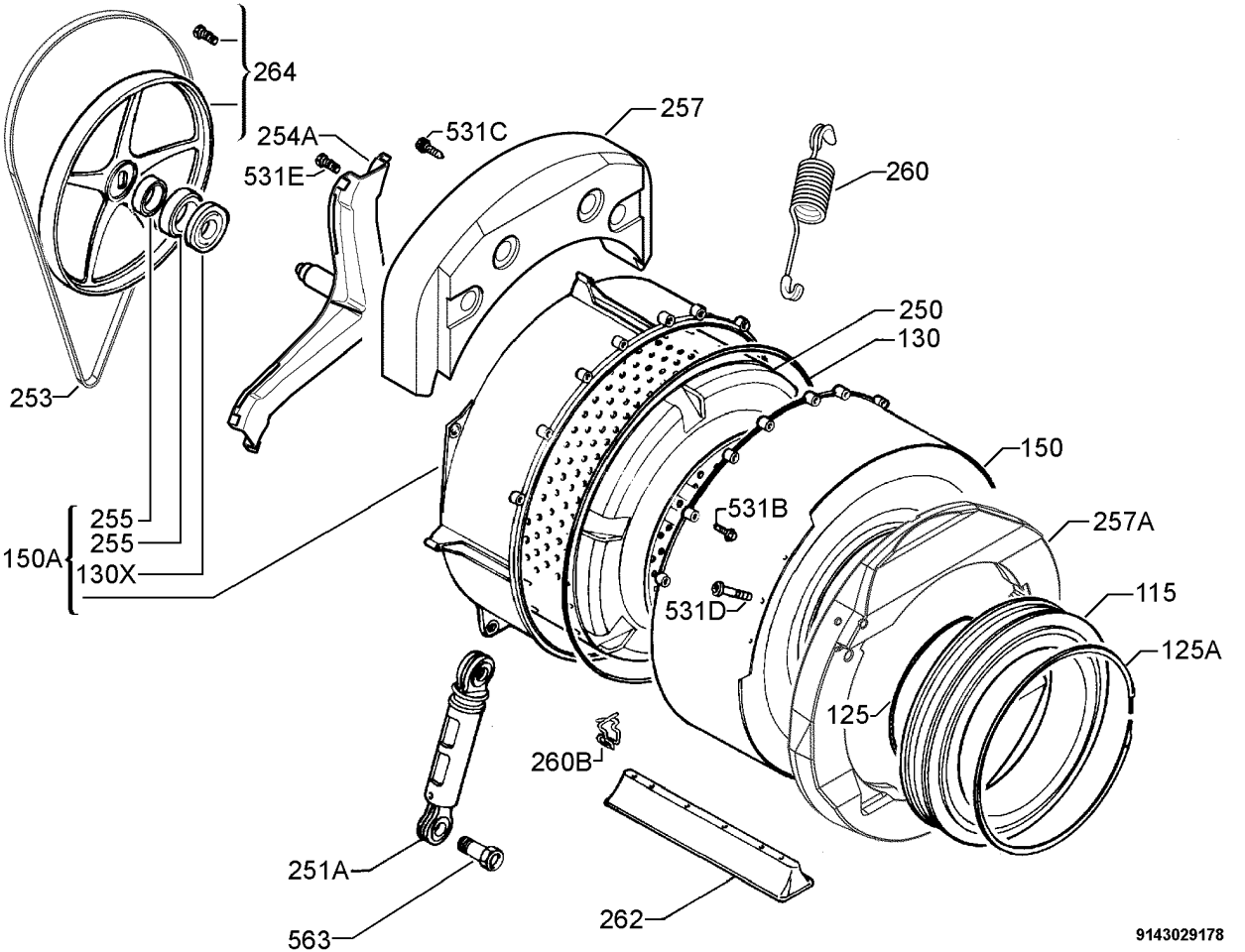
264
254A
531C
257
531E
260
250
130
253
150
255
255
150A
130X
531B
257A
115
531D
125A
125
260B
251A
563
262
9143029178