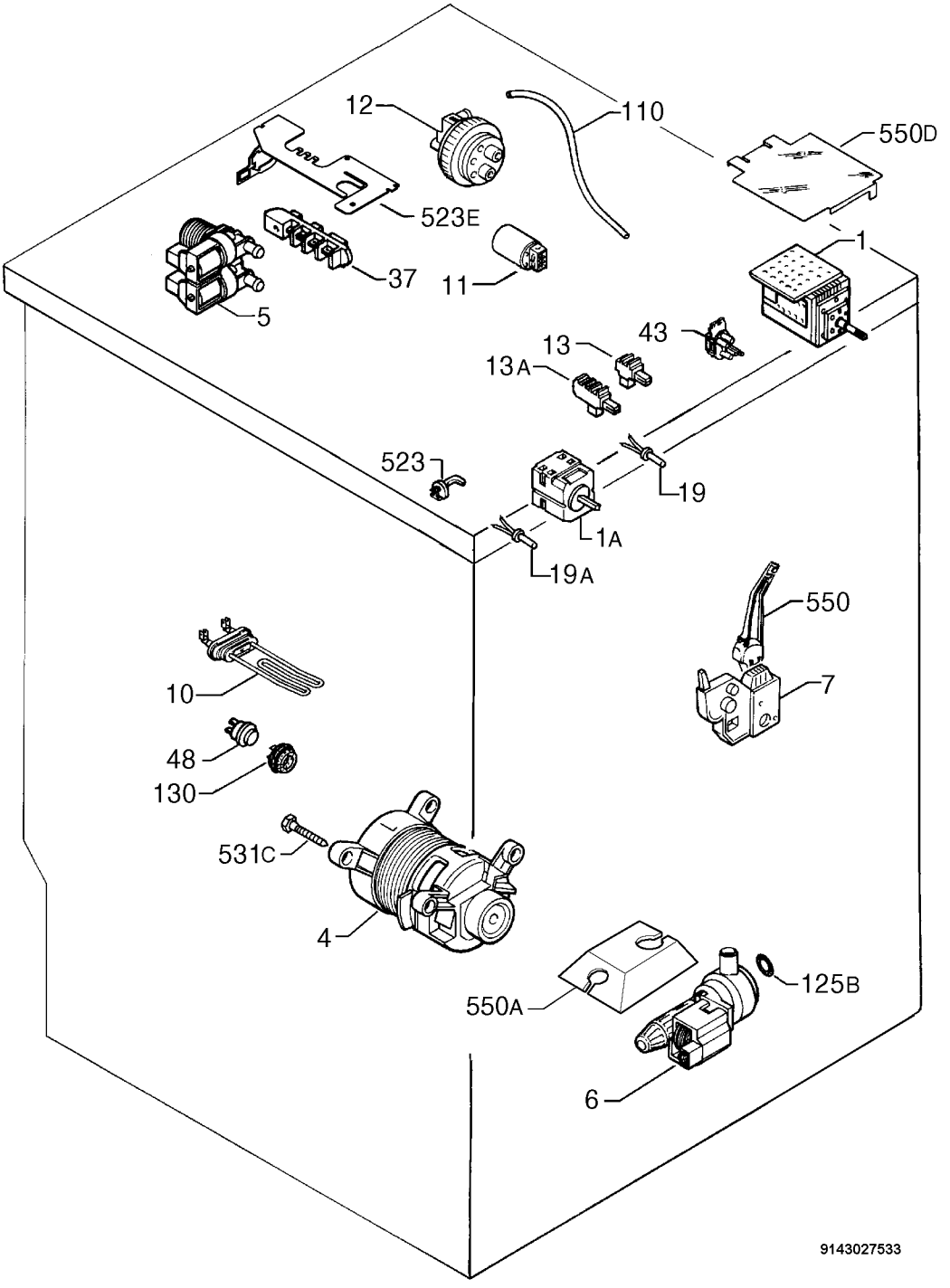
12
110
550D
523E
37
11
1
5
13
43
13A
523
19
1A
19A
550
10
7
48
130
531C
4
550A
125B
6
9143027533