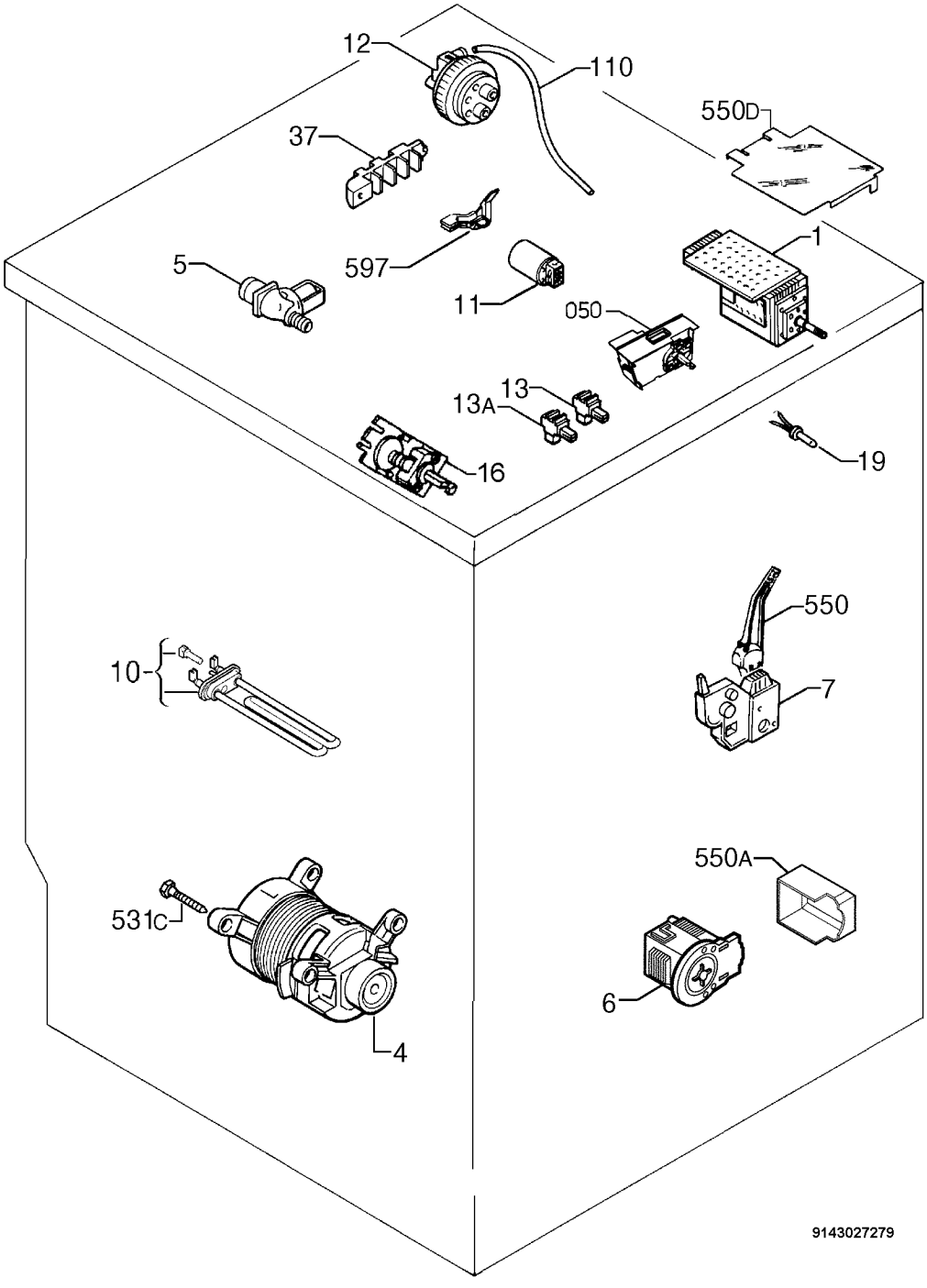
12
110
550D
37
597
1
5
11
050
13
13A
16
19
550
10
7
550A
531C
6
4
9143027279