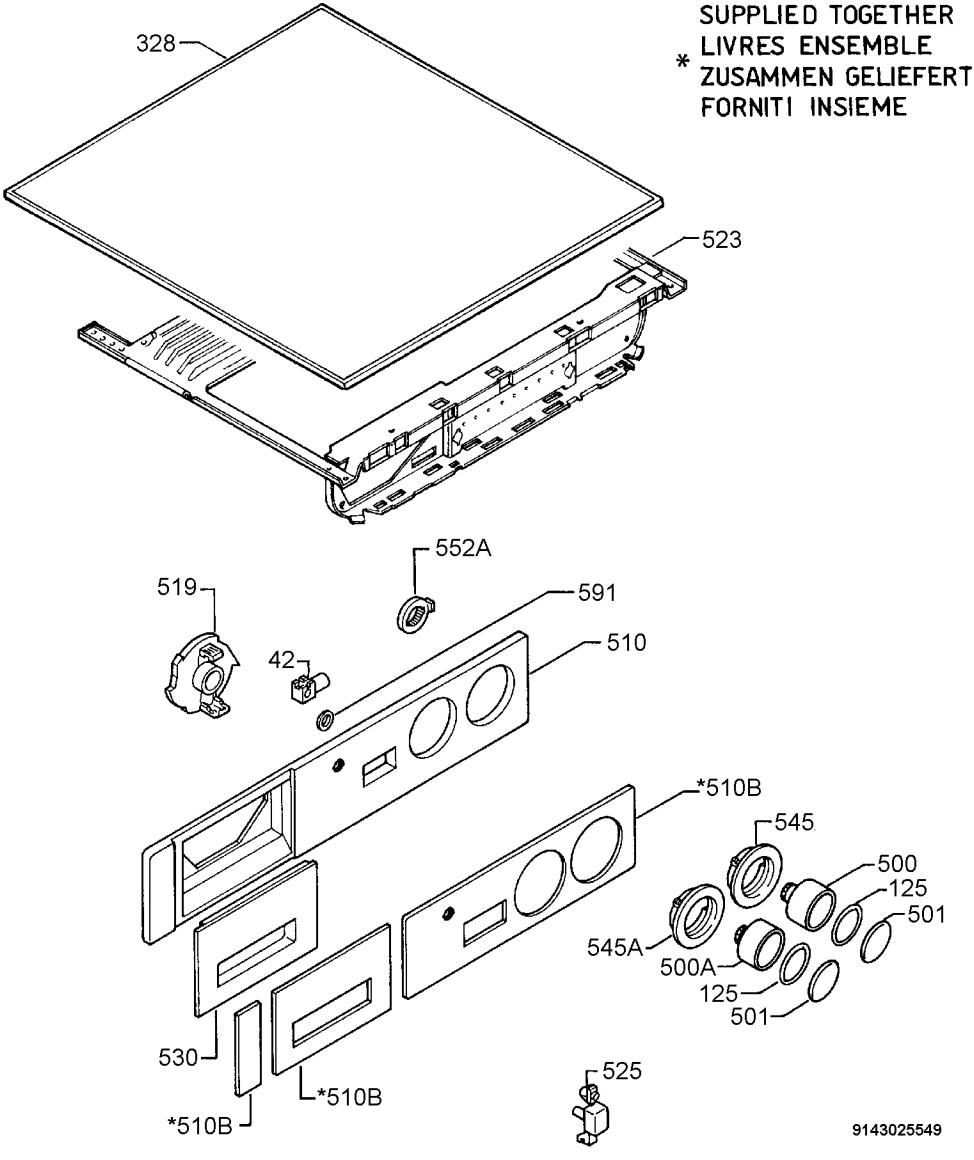
SUPPLIED TOGETHER
LIVRES ENSEMBLE
* ZUSAMMEN GELIEFERT
FORNITI INSIEME
328
523
552A
519
591
42
510
*510B
545
500
125
501
545A
500A
125
501
530
*510B
*510B
525
9143025549