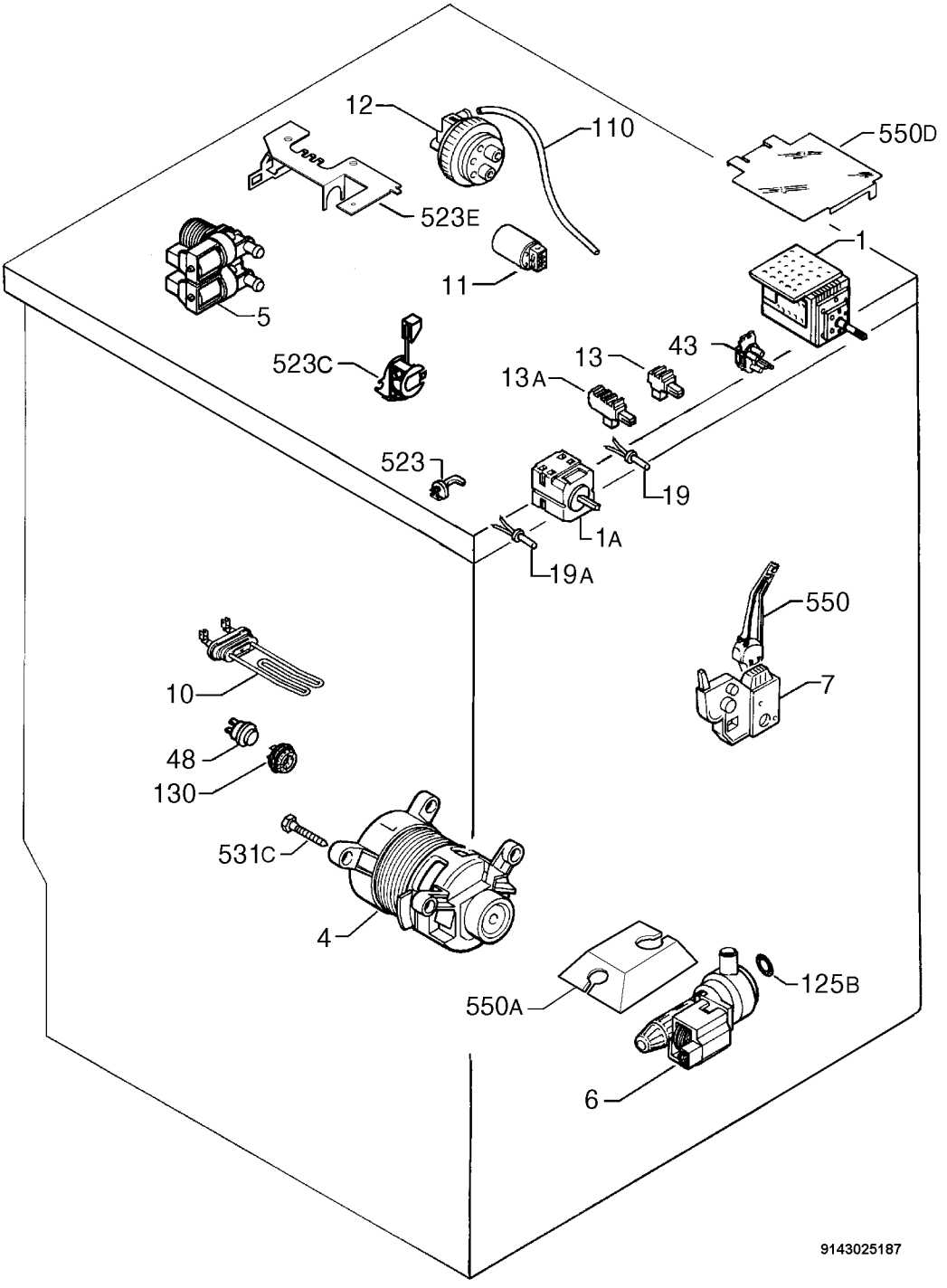
12
110
550D
523E
1
11
5
523C
13
43
13A
523
19
1A
19A
550
10
7
48
130
531C
4
550A
125B
6
9143025187