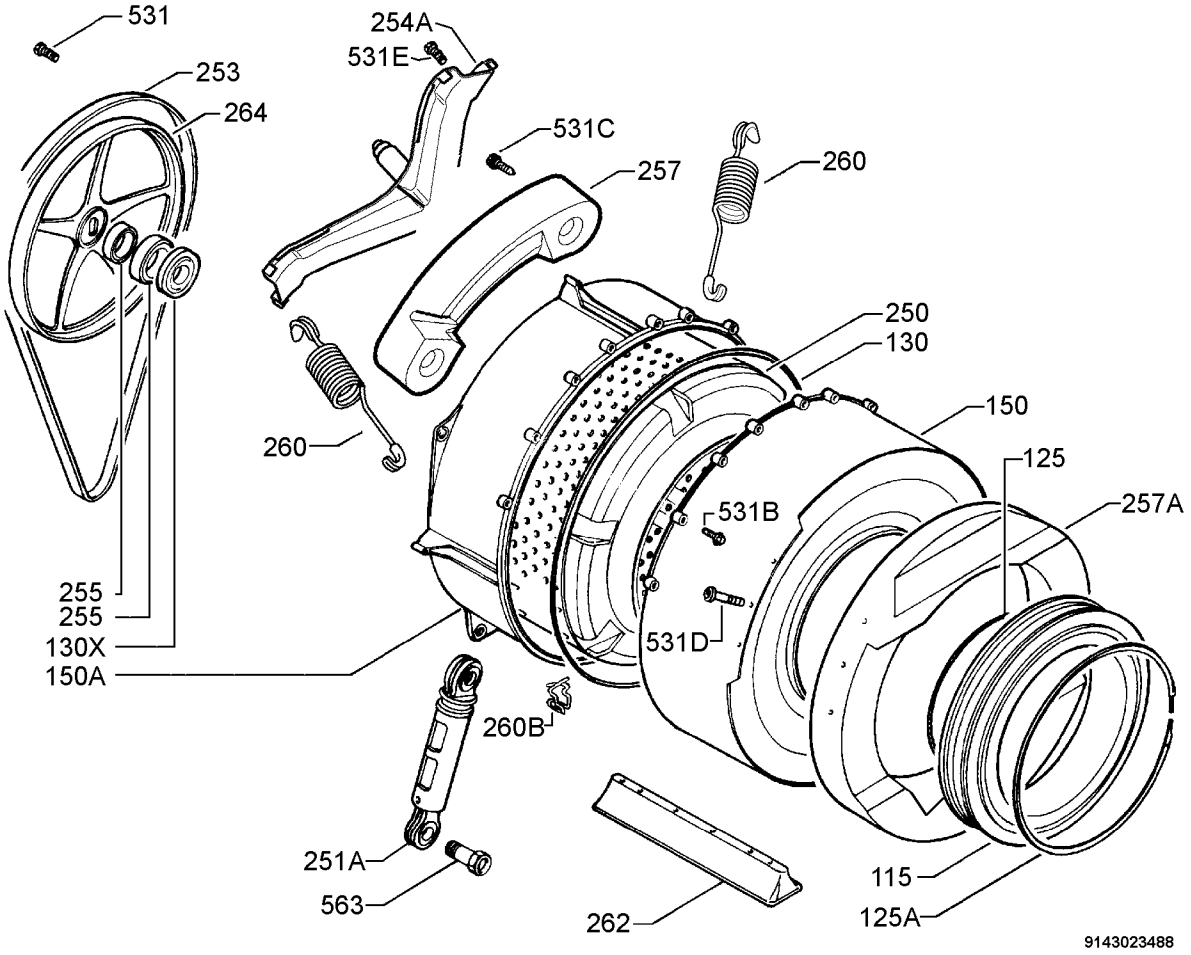
531
253
264
254A
531E
531C
257
260
250
130
150
125
257A
260
531B
531D
255
255
130X
150A
260B
251A
563
262
115
125A
9143023488