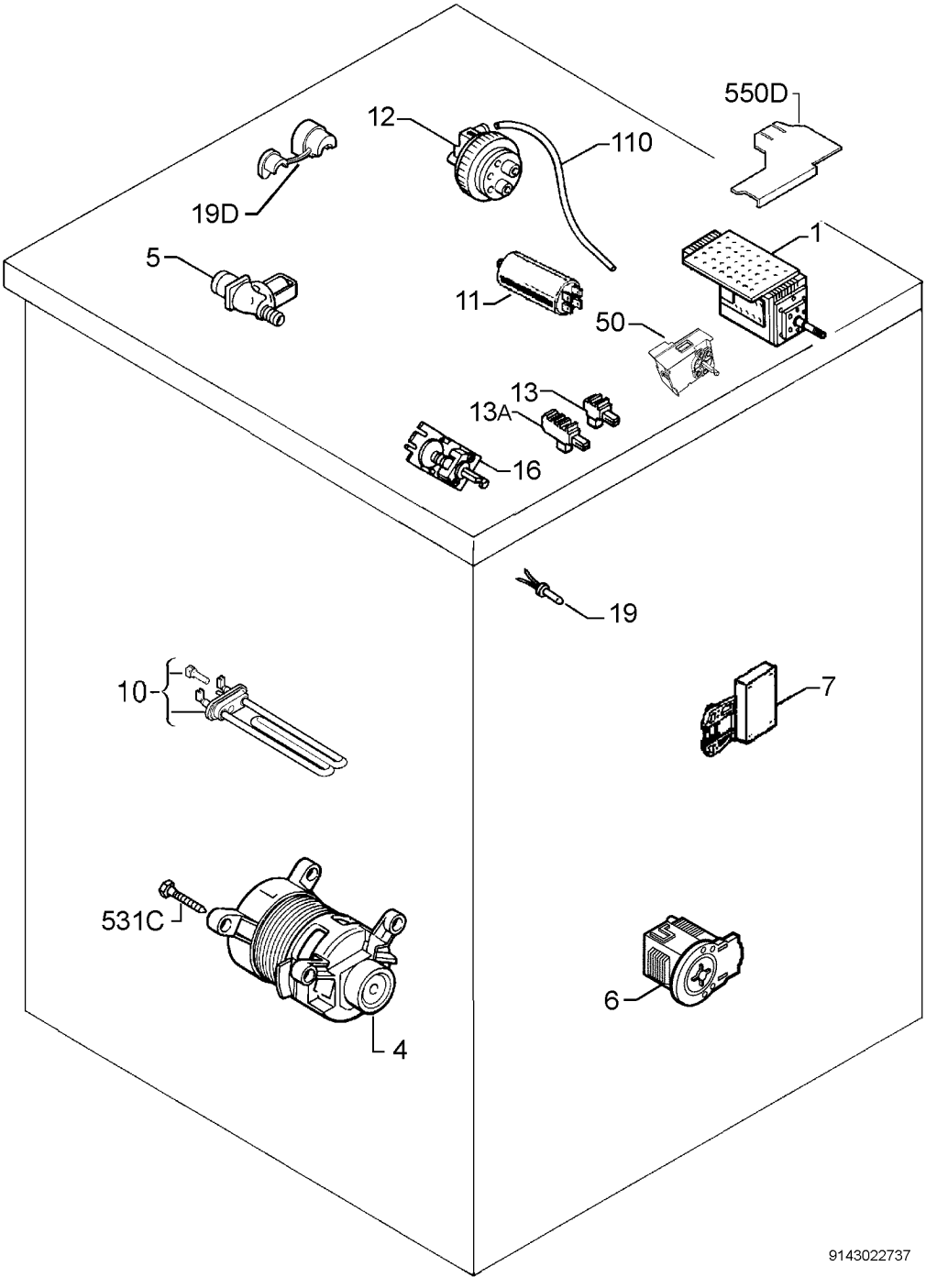
550D
12
110
19D
1
5
11
50
13
13A
16
19
10
7
531C
6
4
9143022737