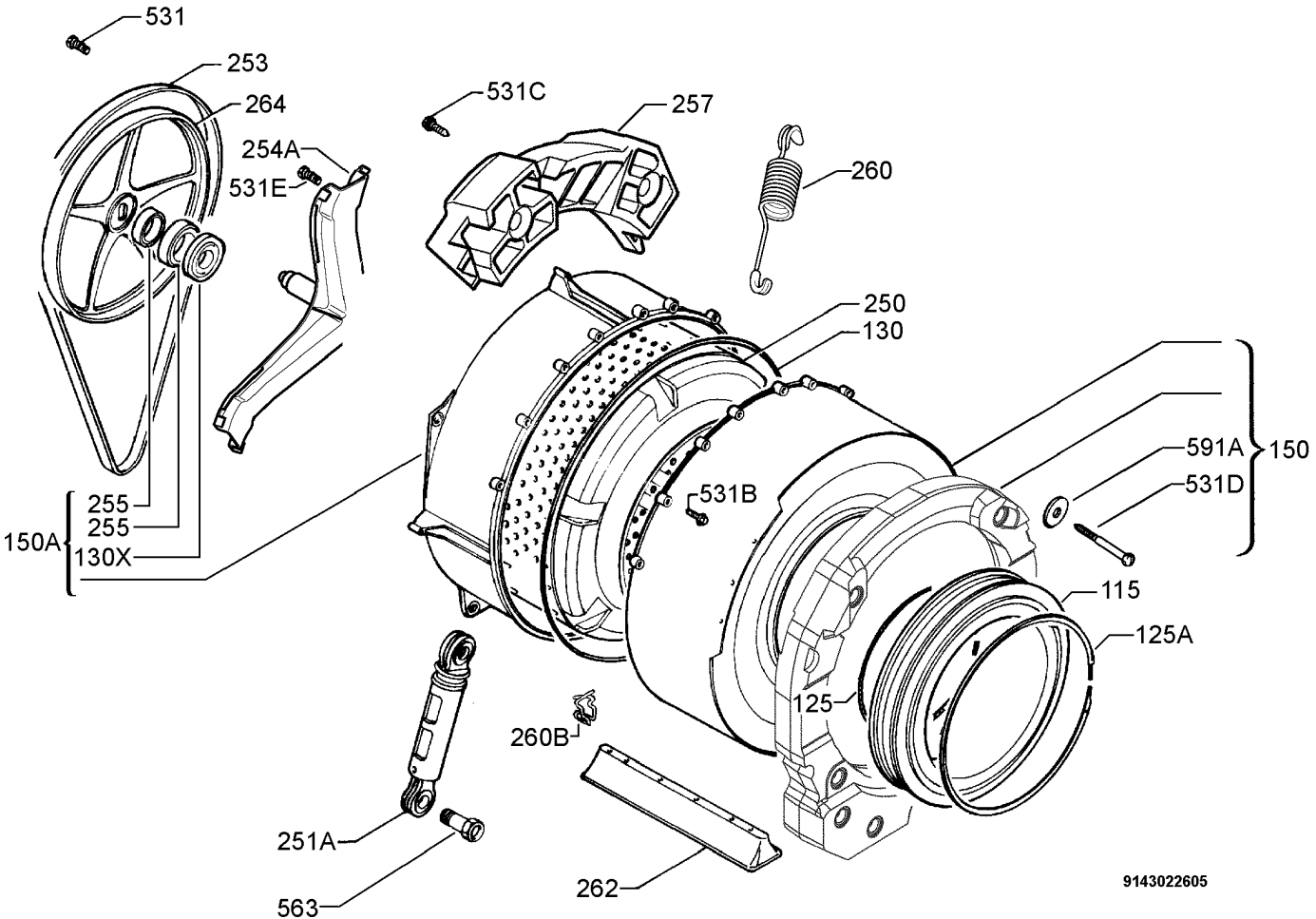
531
253
264
254A
531E
531C
257
260
250
130
591A
150
531D
531B
255
255
150A
130X
115
125A
125
260B
251A
563
262
9143022605