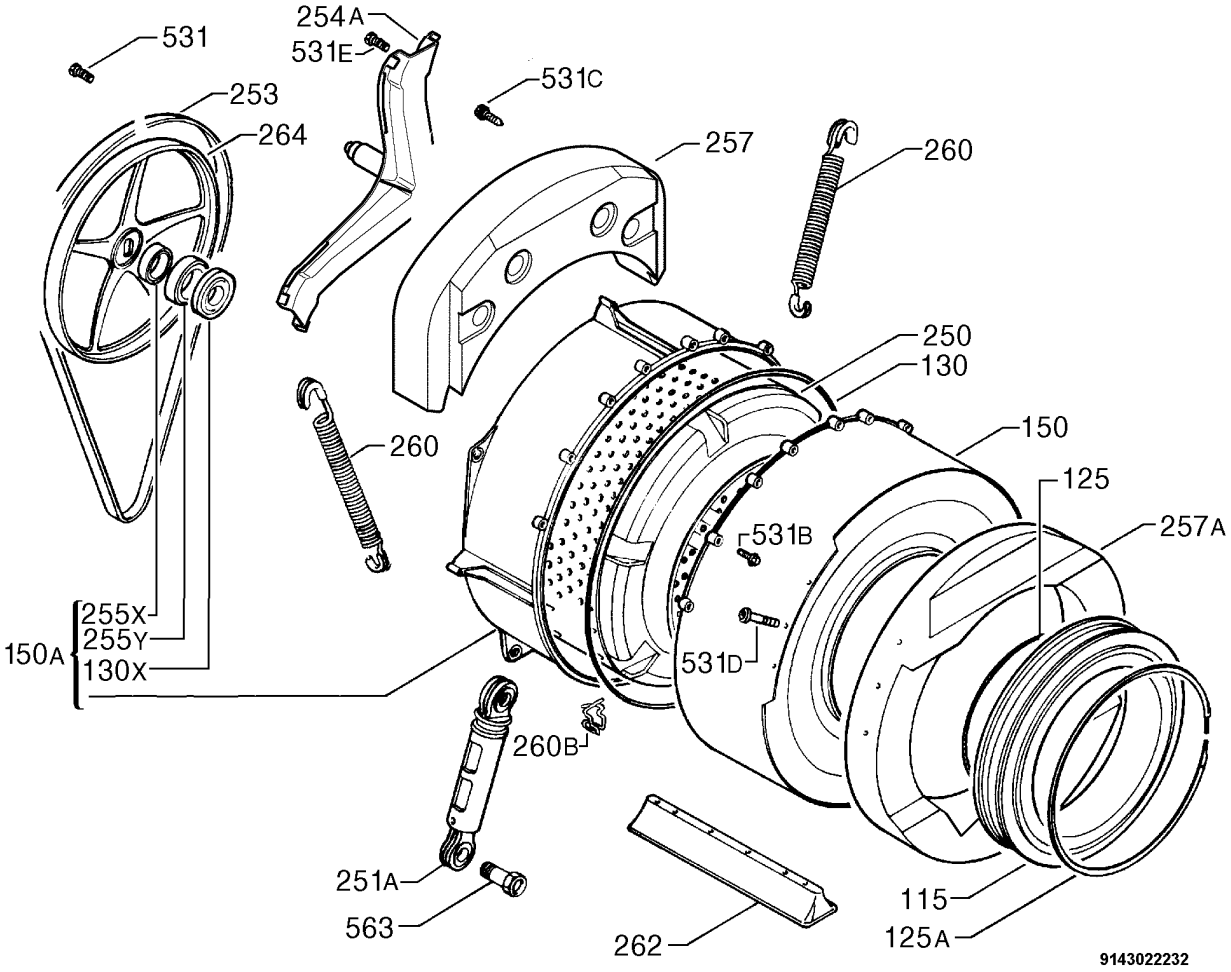
531
254A
531E
531C
253
264
257
260
250
130
150
125
257A
260
531B
531D
255X
255Y
130X
150A
260B
251A
563
262
115
125A
9143022232