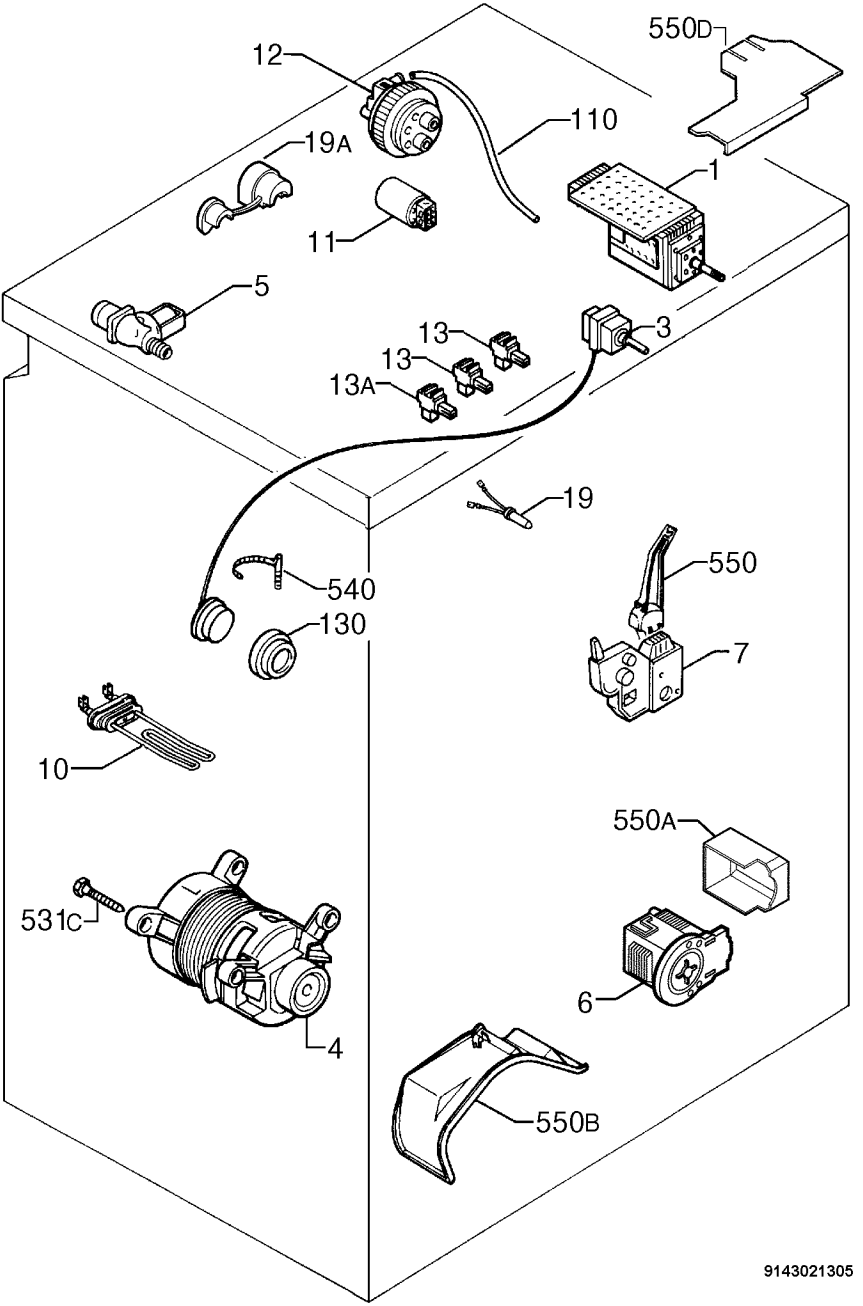
550D
12
110
19A
1
11
5
13
3
13
13A
19
540
550
130
7
10
550A
531C
6
4
550B

9143021305