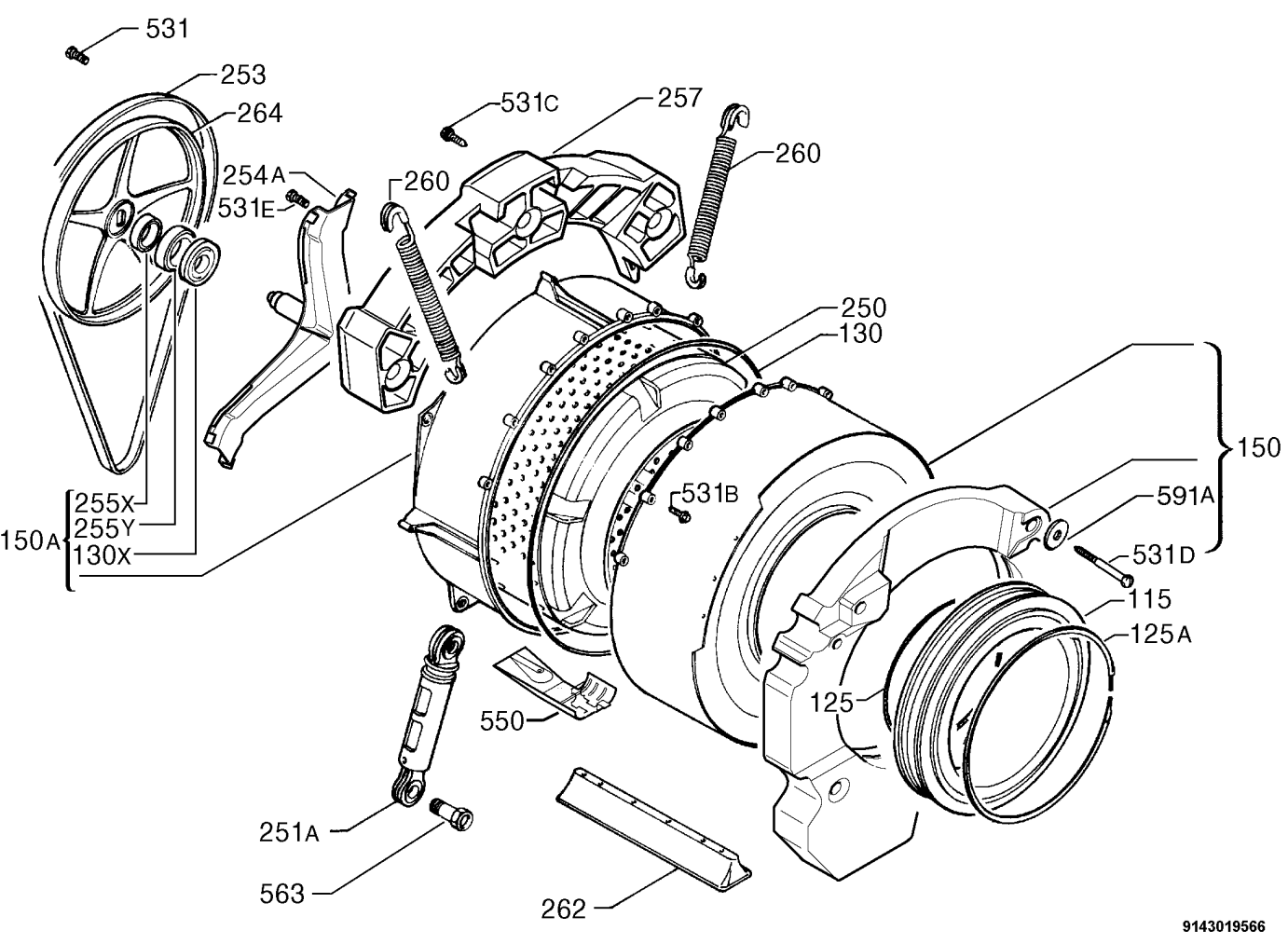
531
253
264
531C
257
260
254A
531E
260
250
130
150
591A
531D
115
125A
125
531B
255X
255Y
150A
130X
550
251A
563
262
9143019566