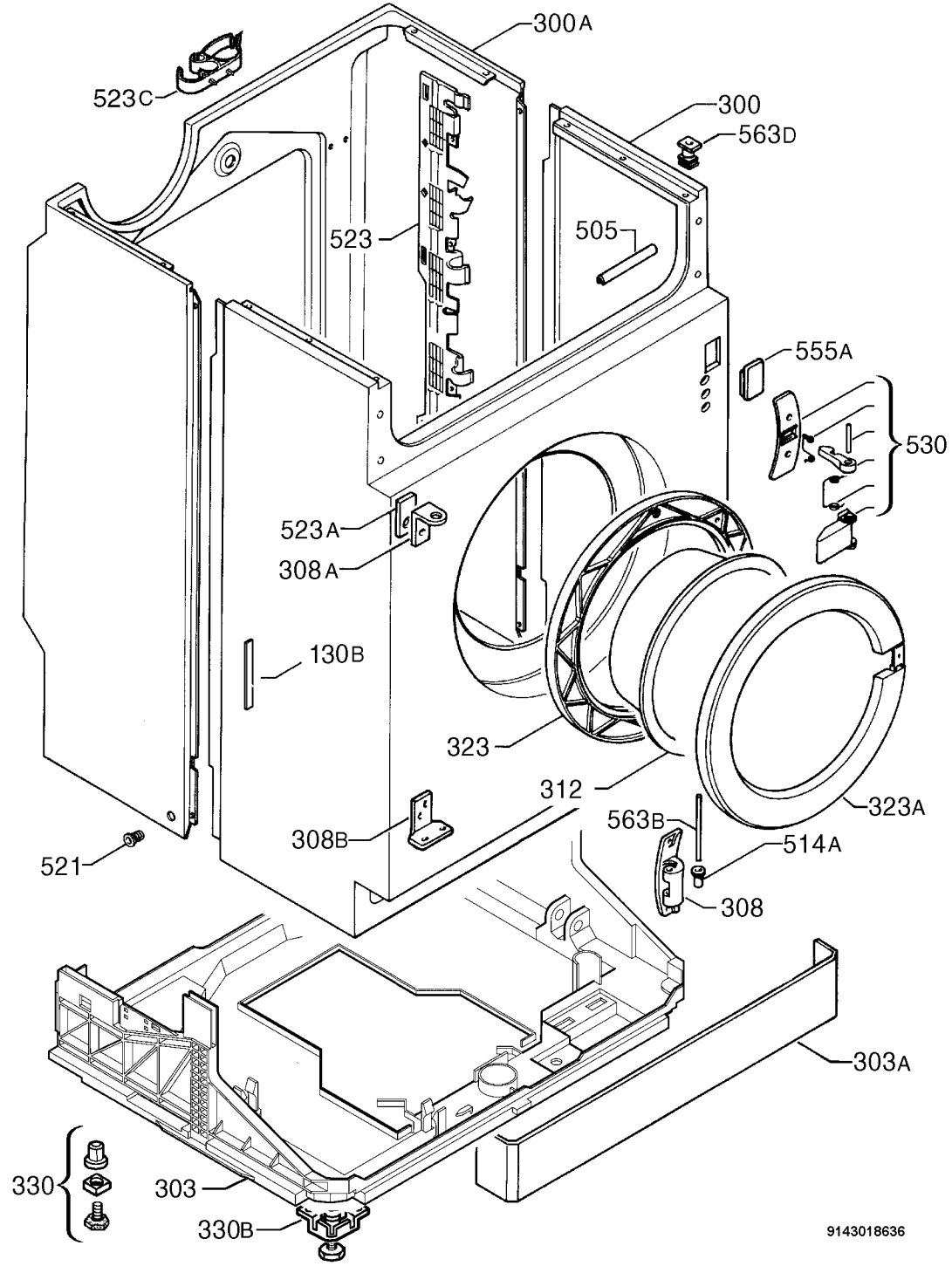
300A
523C
300
563D
523
505
555A
530
523A
308A
130B
323
312
323A
563B
514A
308B
521
308
303A
330
303
330B
9143018636