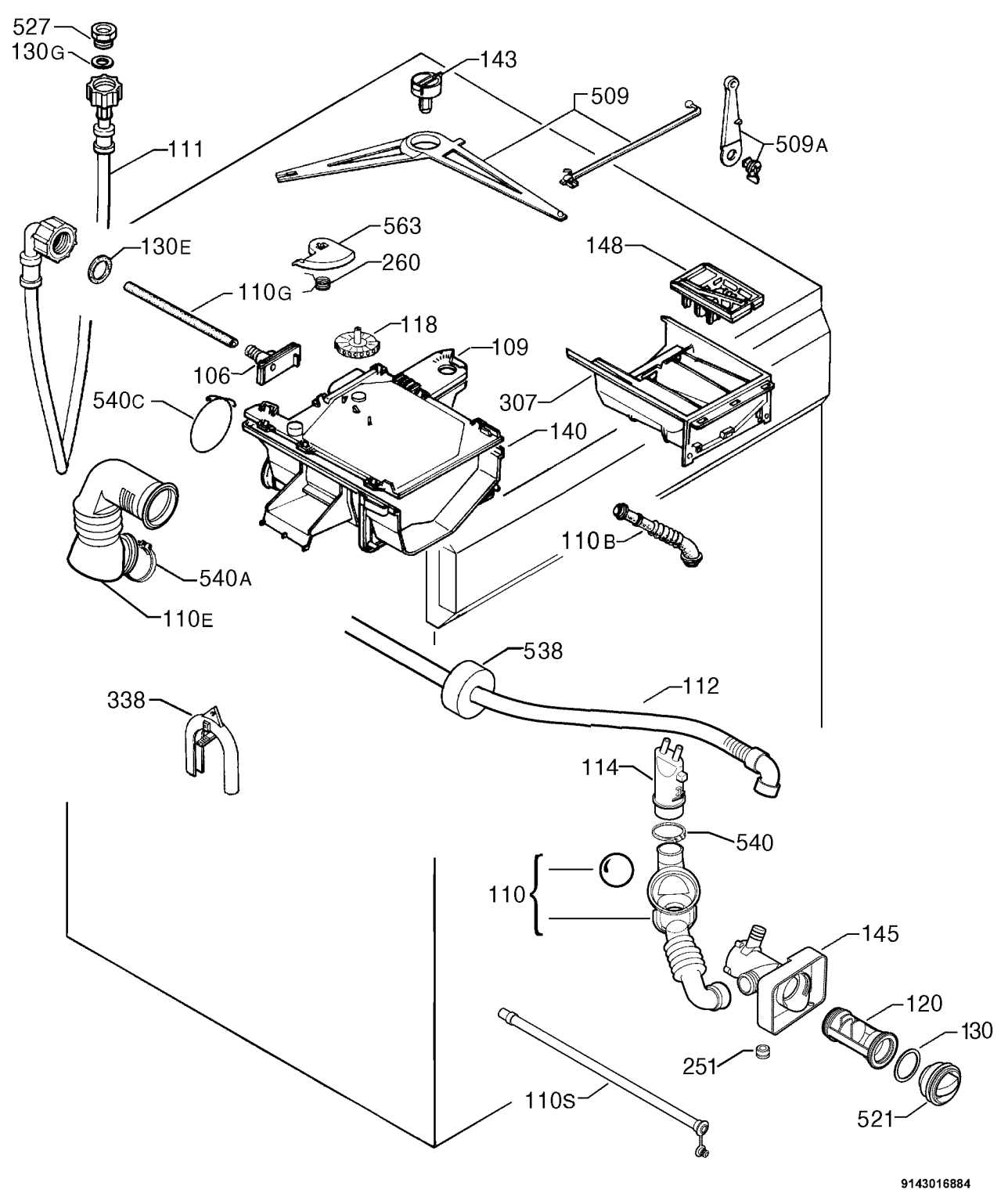
527
130G
143
509
509A
111
563
130E
260
148
110G
118
109
106
540C
307
140
110B
540A
110E
538
112
338
114
540
110
145
120
130
251
521
110S
9143016884