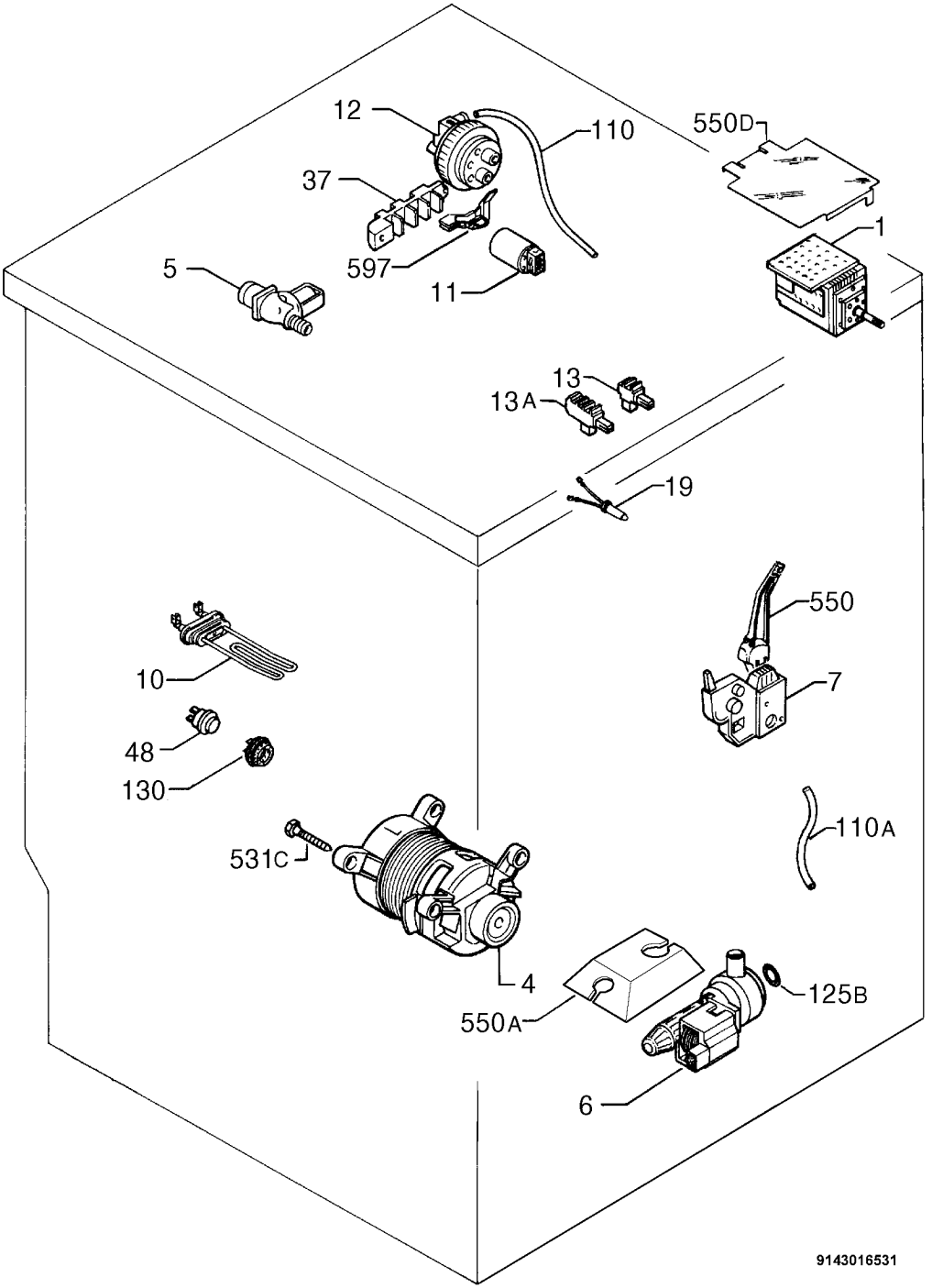
12
110
550D
37
1
5
597
11
13
13A
19
550
10
7
48
130
110A
531C
4
550A
125B
6
9143016531