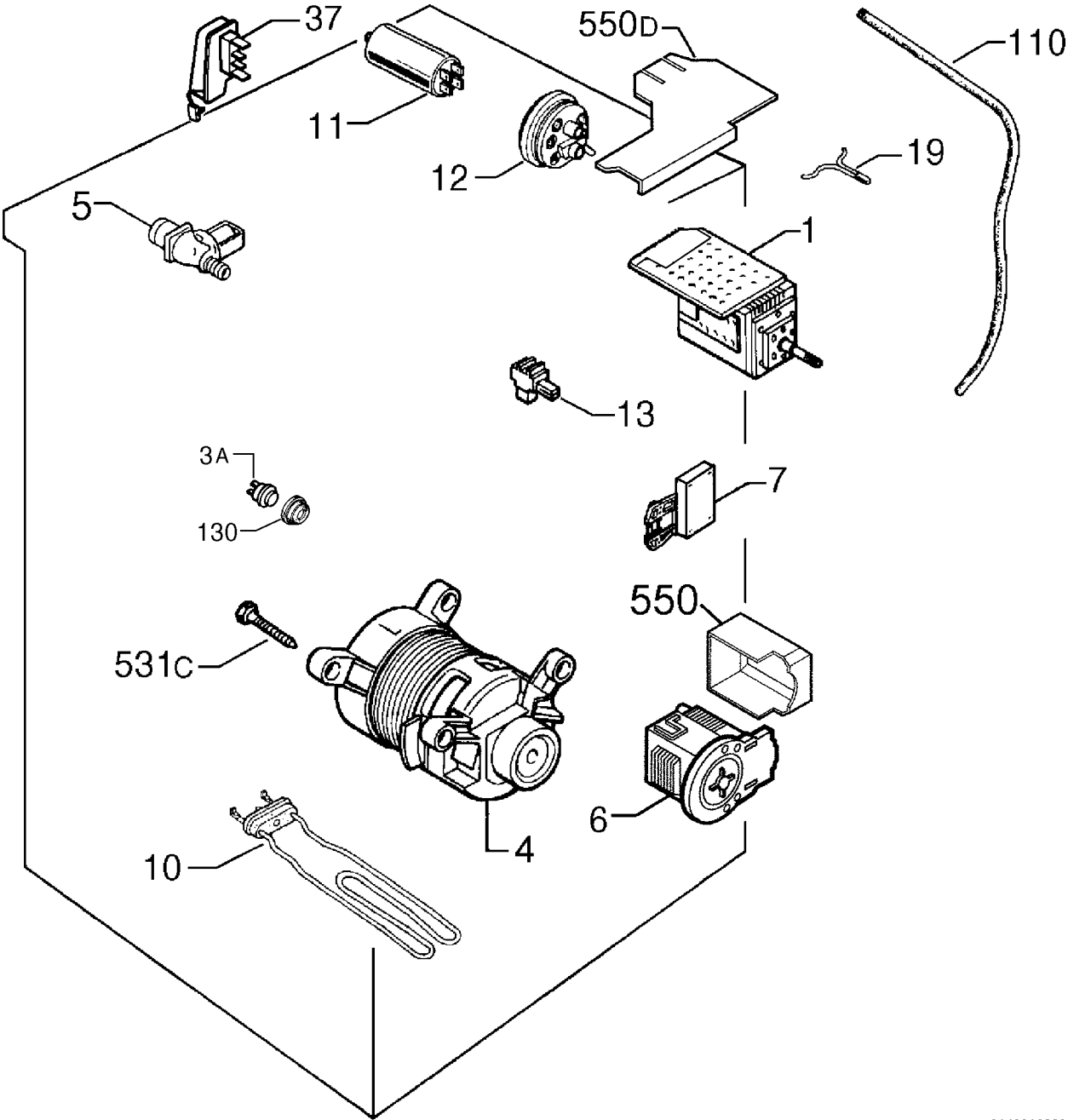

9143016289