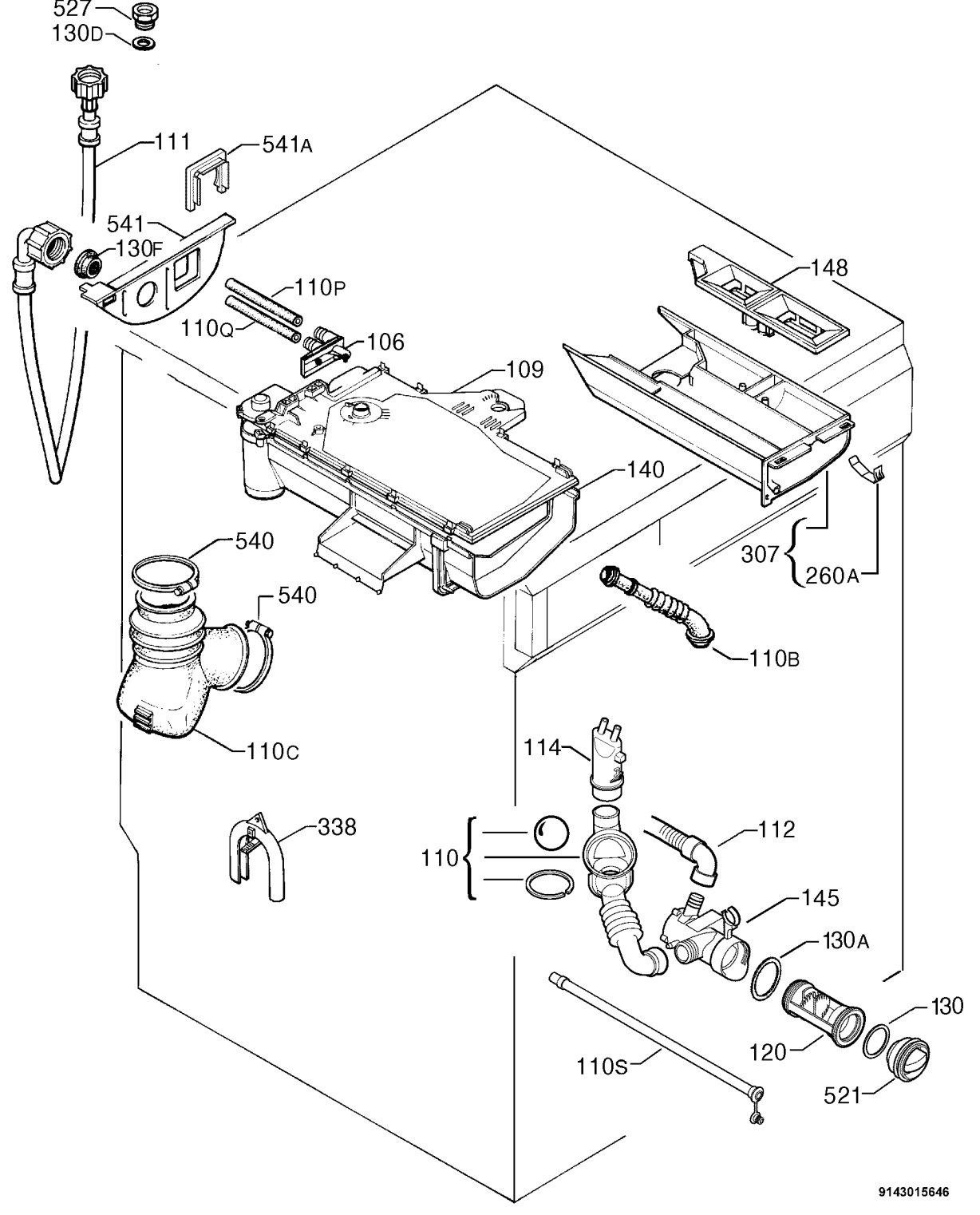
527
130D
111
541A
541
130F
110P
110Q
106
109
148
140
540
540
307
260A
110B
110C
114
338
110
112
145
130A
130
120
110S
521
9143015646