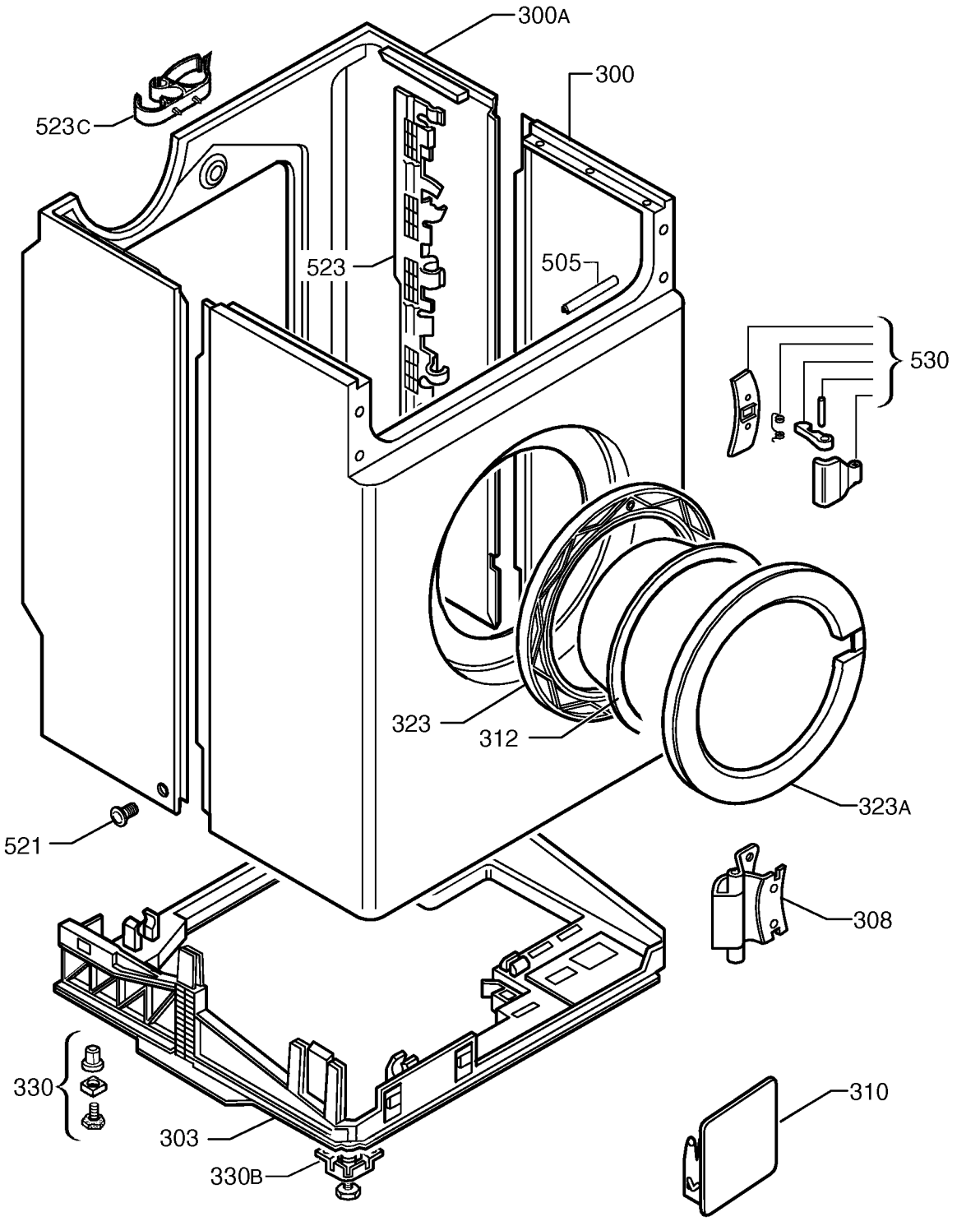
300A
300
523C
523
505
530
323
312
323A
521
308
330
303
330B
310
9143014902