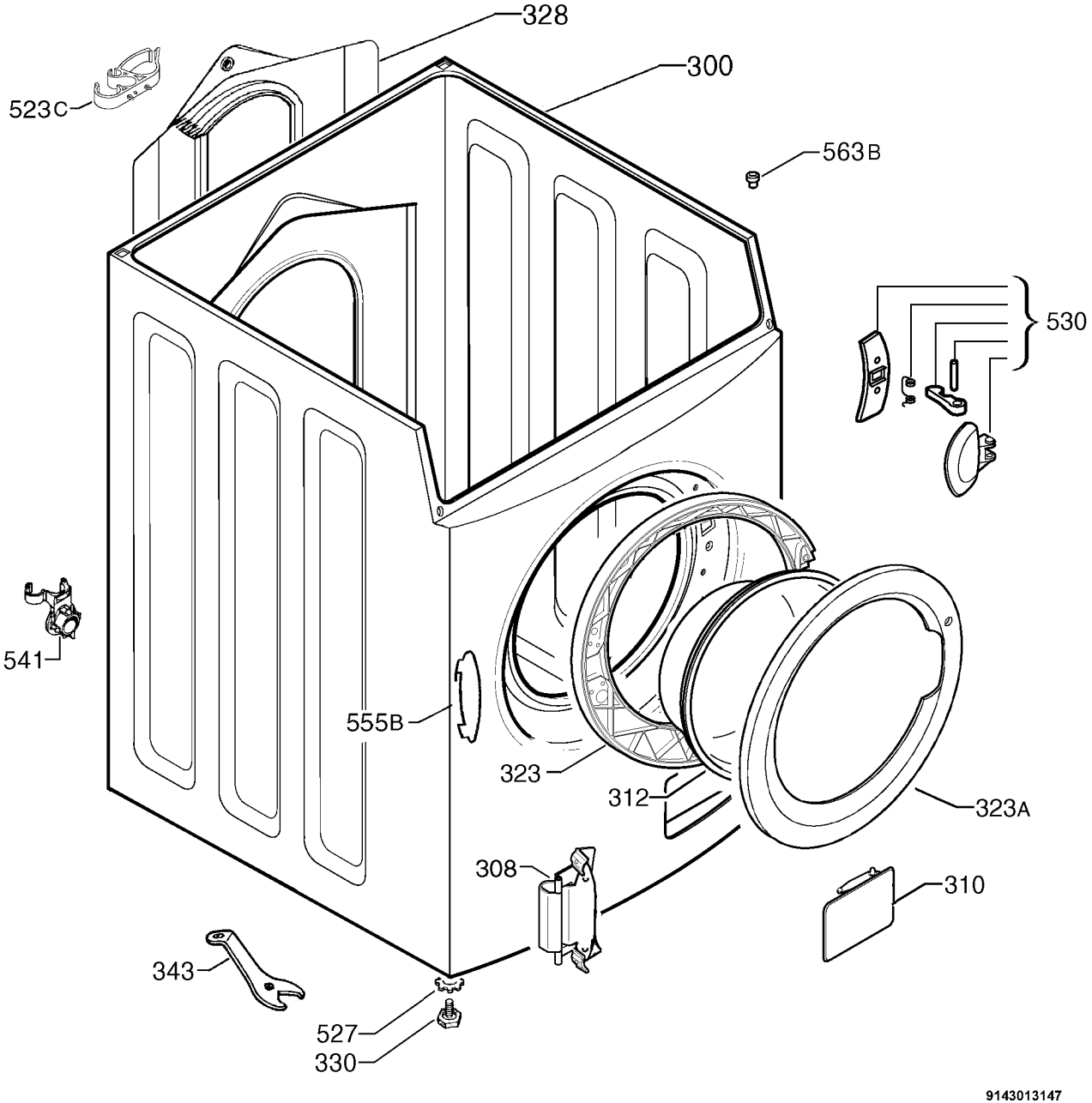
328
300
523C
563B
530
541
555B
323
312
323A
308
310
343
527
330
9143013147