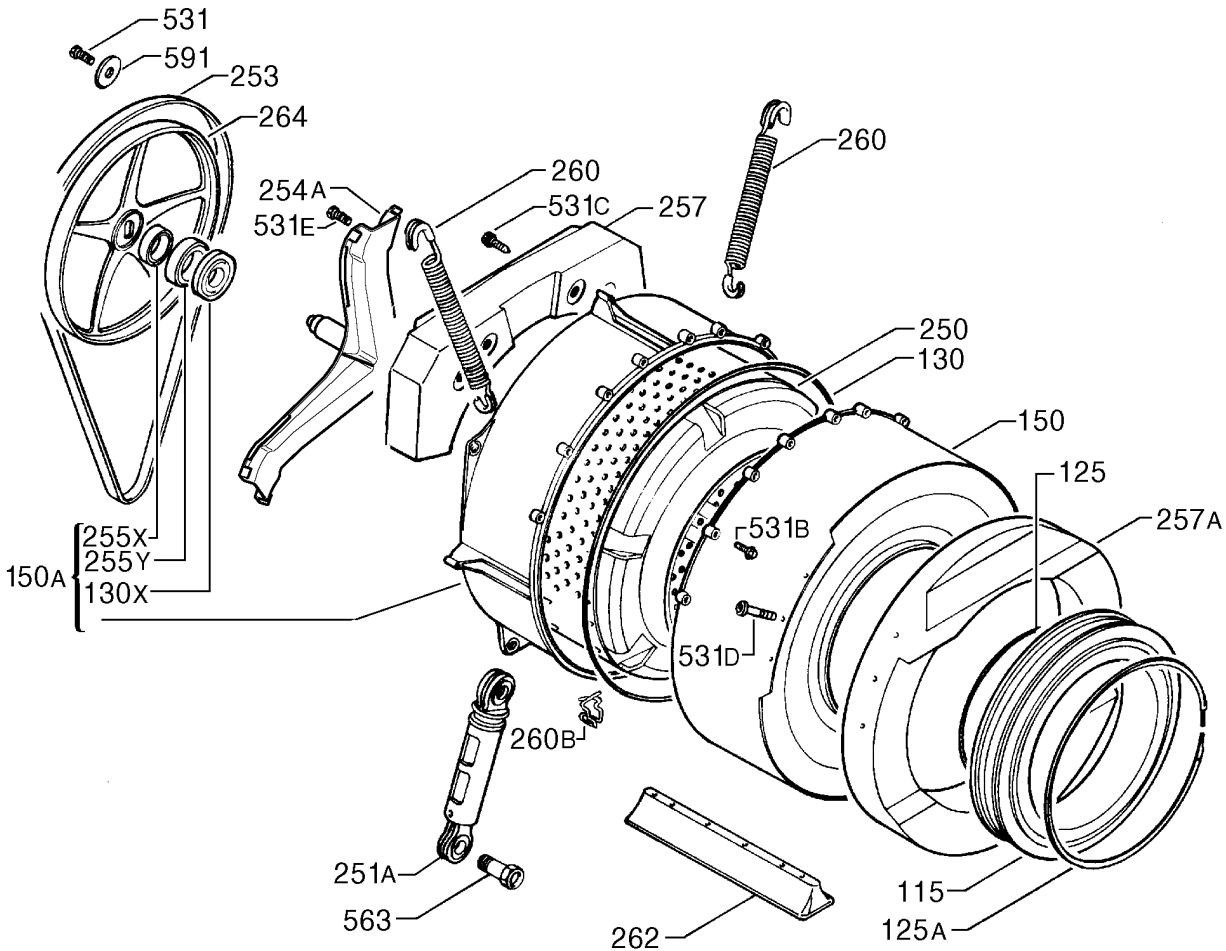
531
591
253
264
254A
531E
260
531C
257
260
250
130
150
125
257A
531B
531D
255X
255Y
150A
130X
260B
251A
563
262
115
125A

9143010069