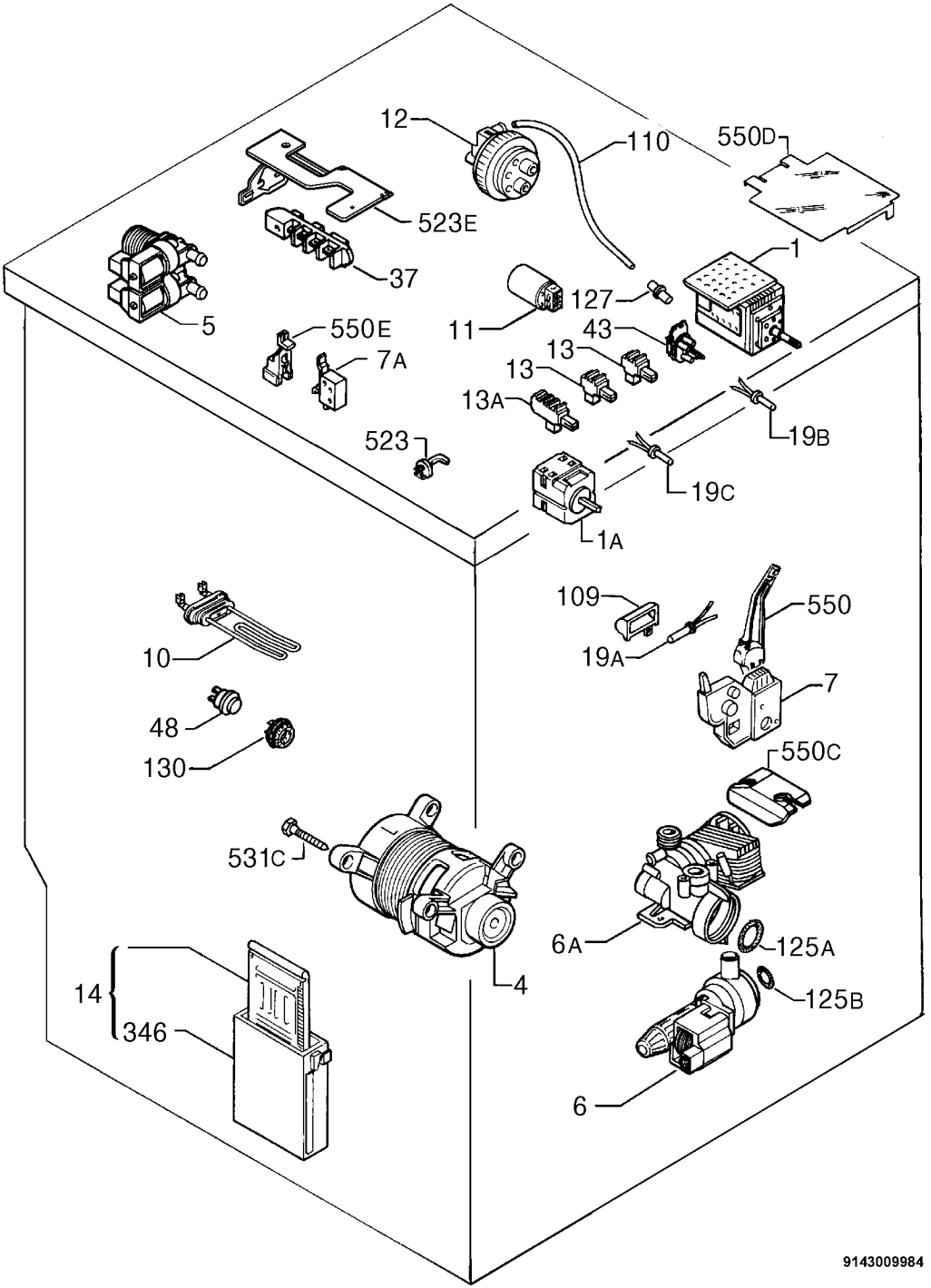
12
110
550D
523E
37
1
5
127
11
43
550E
7A
13
13
13A
19B
523
19C
1A
109
550
10
19A
7
48
130
550C
531C
6A
125A
4
14
125B
346
6
9143009984