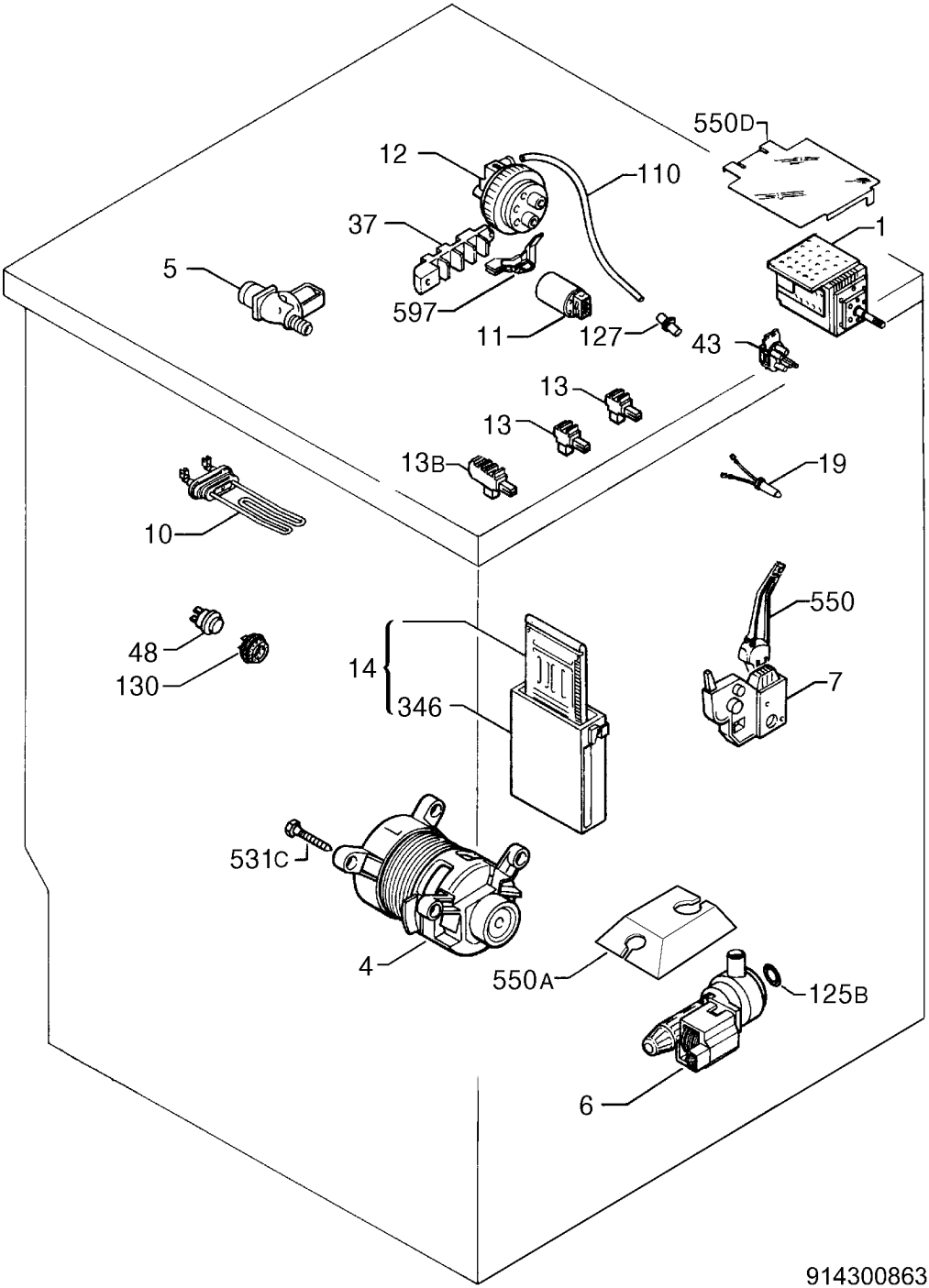
550D
12
110
37
1
5
597
11
127
43
13
13
13B
19
10
550
48
130
14
346
7
531C
4
550A
125B
6

9143008633