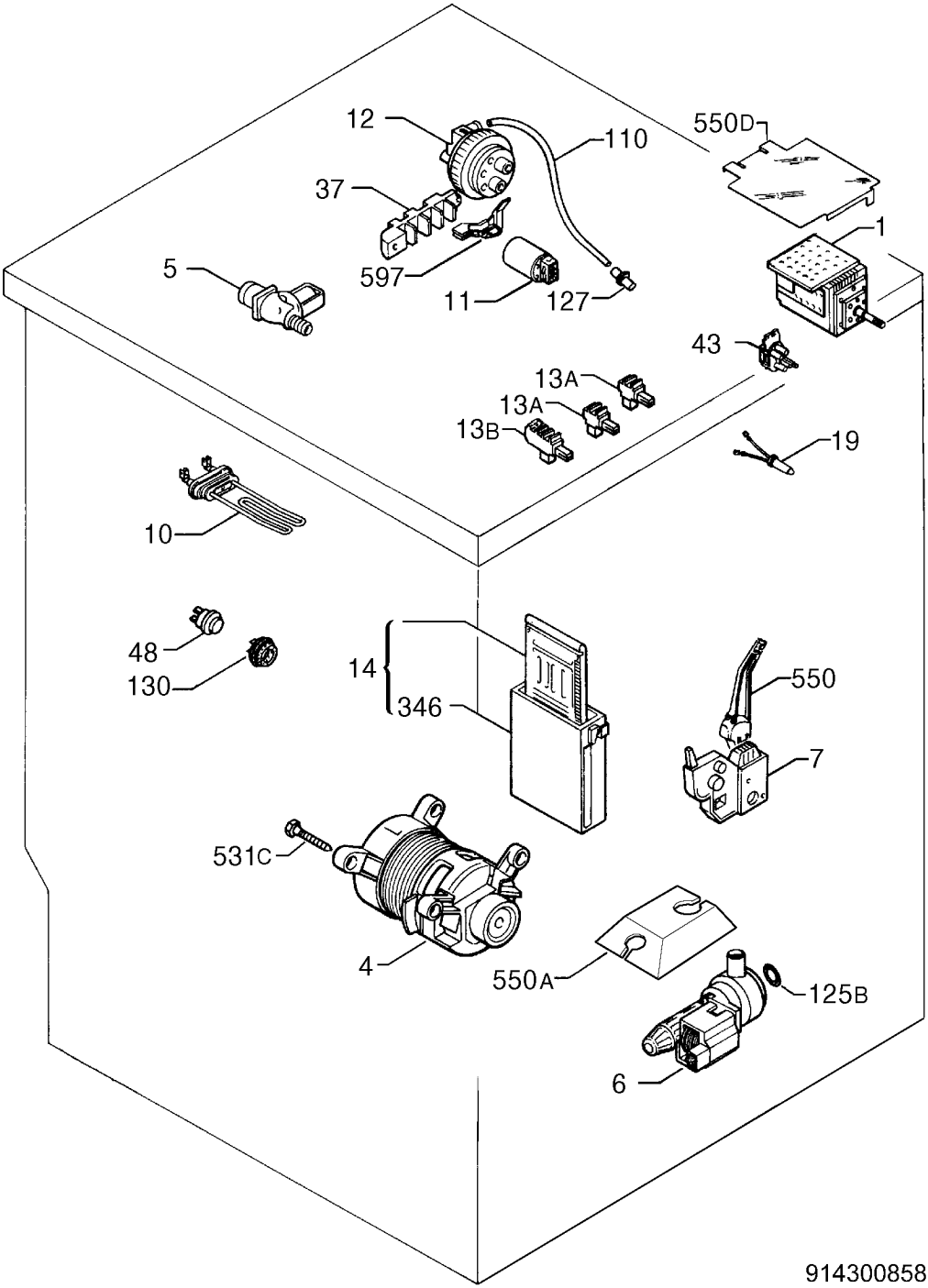
12
110
550D
37
1
5
597
11
127
43
13A
13A
13B
19
10
48
130
14
346
550
7
531C
4
550A
125B
6

9143008581