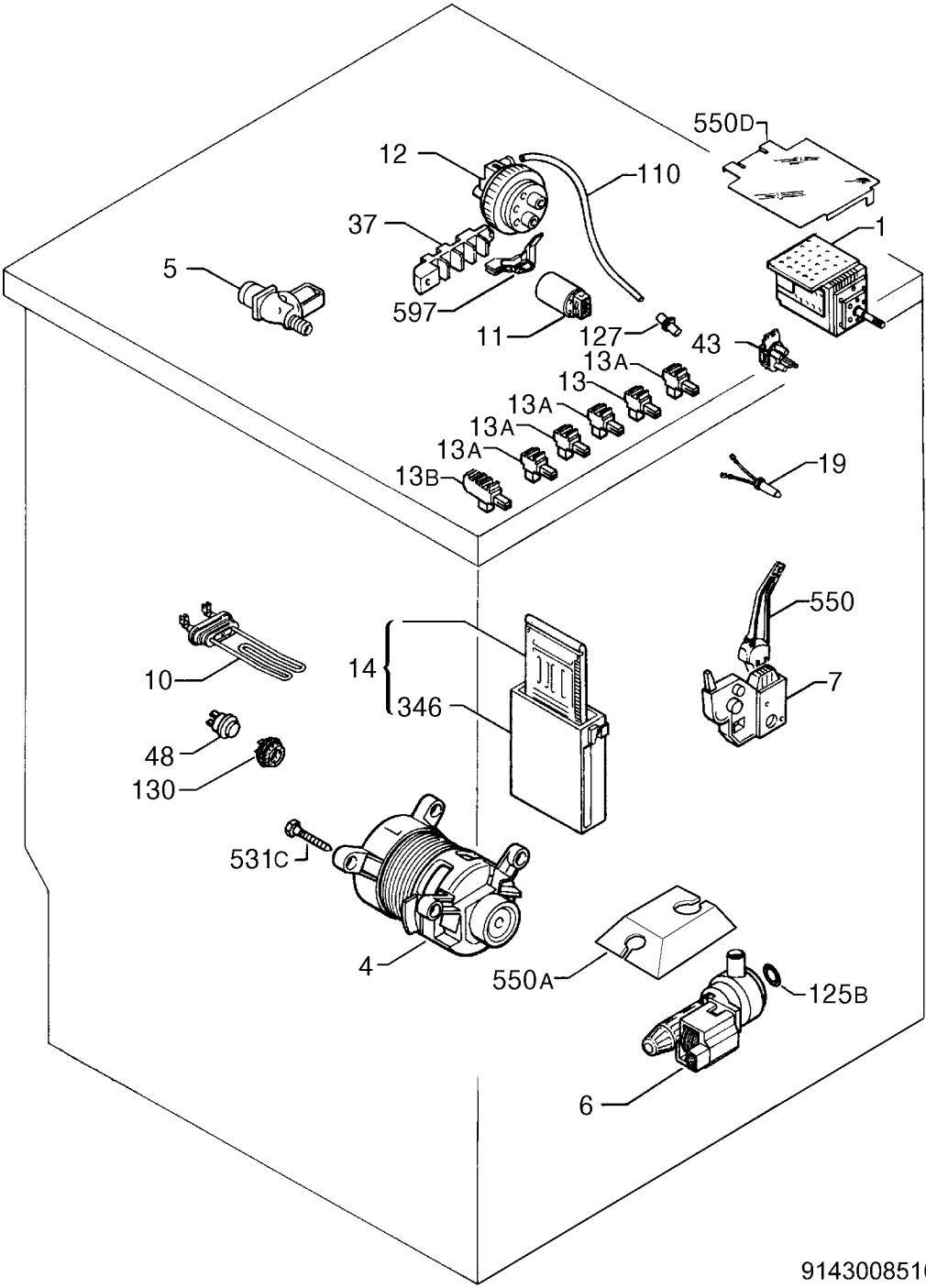
550D
12
110
37
1
5
597
11
127
43
13A
13
13A
13A
13A
13B
19
550
10
14
346
7
48
130
531C
4
550A
125B
6

9143008516