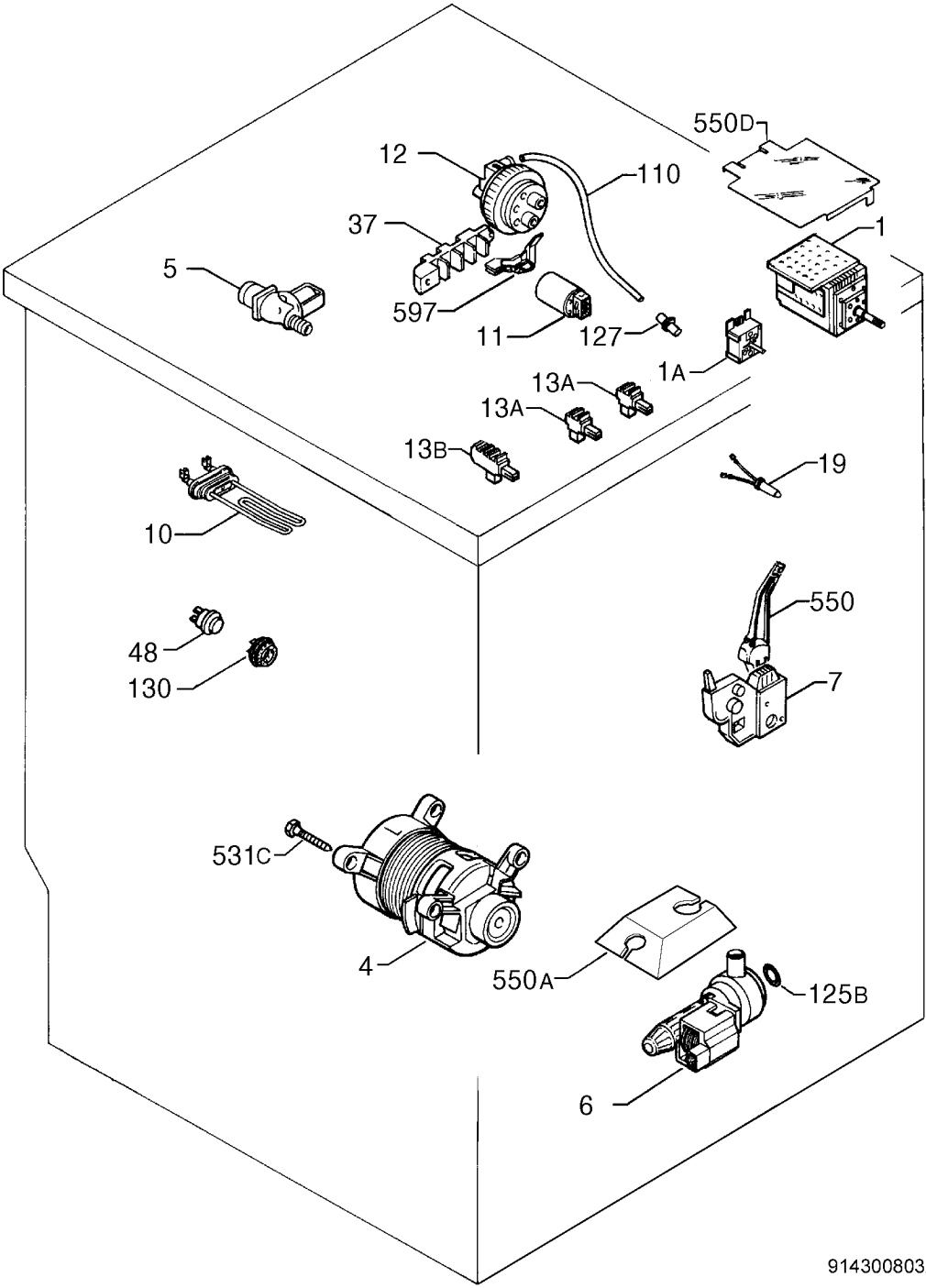
550D
12
110
37
1
5
597
11
127
1A
13A
13A
13B
19
10
550
48
130
7
531C
4
550A
125B
6

9143008032