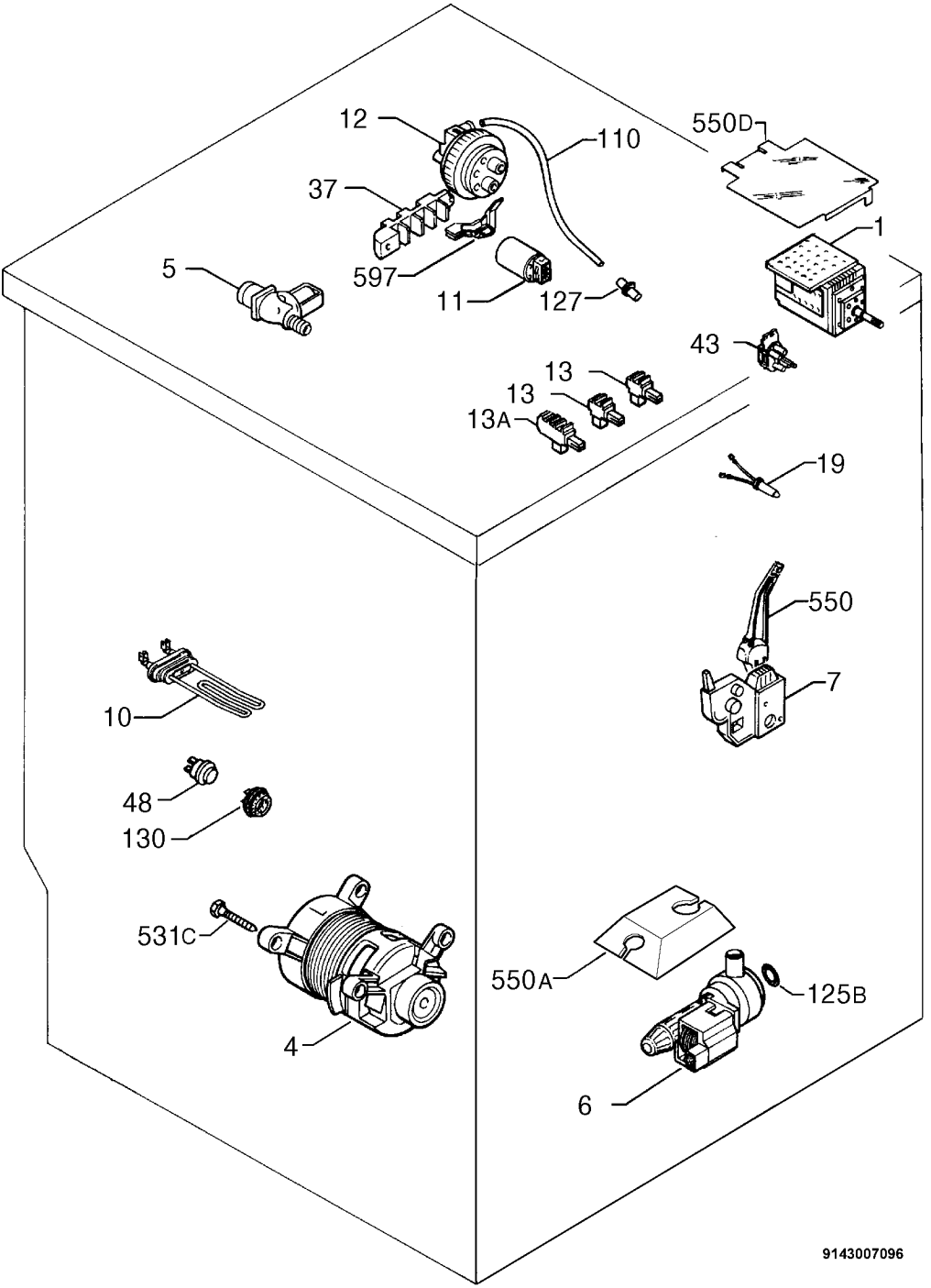
12
110
550D
37
1
5
597
11
127
43
13
13
13A
19
550
10
7
48
130
531C
550A
125B
4
6
9143007096